COLLECTION

IOC project partners

C O L L E C T I O N

Table of contents

Company profile		3
Collection		17
	Lounging	18
	Working	40
	Meeting	78
	Seating	98
	Storaging	108
	Partitioning	118
Our designers		130
Technical data		138
Finishes		160

OUR PHILOSOPHY

The philosophy of IOC project partners is to enhance the environments where people work, share ideas and bring their vision to life.
Our mission is to create more welcoming, attractive, joyful and functional spaces.
By shaping comfortable settings, we believe people can truly express themselves and their potential. We design, engineer and produce high-quality products for contemporary spaces, thanks to the collaboration with international designers.

La filosofia di IOC project partners è migliorare l'ambiente nel quale le persone lavorano, si confrontano e realizzano quello in cui credono.
La nostra missione è creare ambienti più accoglienti, belli, felici e funzionali. Realizzando spazi confortevoli, crediamo che le persone possano esprimere al meglio se stesse e il loro potenziale. Grazie alla collaborazione con designer internazionali progettiamo, ingegnerizziamo e produciamo prodotti di alto livello e qualità, dedicati agli ambienti contemporanei.

ABOUT THE COMPANY

The distinctly Italian history of our company tells a lot about us and our products. The group was founded in the 1930s in Brianza, one of Europe's leading industrial areas and a central hub for quality furniture and the Made in Italy design sector.It began as a workshop specializing in handcrafted furnishings, followed by the opening of a store in Milan in the 1950s. Then, in the 1970s, came the transition from craftsmanship to industrial production.

La nostra storia aziendale, tipicamente italiana, racconta molto di noi e dei nostri prodotti.
Il gruppo fonda le proprie radici già negli anni Trenta, in Brianza, uno dei più importanti poli industriali d'Europa e centro del comparto del mobile e dell'arredamento Made in Italy: all'inizio, una bottega specializzata nella produzione artigianale di arredi, poi l'apertura di un negozio a Milano, negli anni Cinquanta. Ma è negli anni Settanta che avviene il passaggio dalla dimensione artigianale a quella industriale.

IOC project partners is a family-owned company founded in 1992 by Marcello Pepori, the current CEO, and Angelo Meroni as an independent division of the LEMA Group, created to focus its expertise on workplace environments.
It is a leading company in the design furniture industry on an international scale and is professionally committed to turnkey projects, acting as a reliable partner capable of managing and coordinating the most varied and complex tasks - from design to logistics, from procurement to installation - with furniture designed for collective and workplace settings.

L'azienda familiare IOC project partners, viene fondata nel 1992 da Marcello Pepori – attuale Presidente – e da Angelo Meroni, come divisione indipendente del gruppo LEMA, per specializzare le proprie competenze negli spazi di lavoro.
Azienda leader nel settore dell'arredo di design a livello internazionale, si dedica con professionalità alle commesse "chiavi in mano", proponendosi come partner in grado di gestire lavori articolati e complessi, dalla progettazione alla logistica, dalla fornitura all'installazione, con arredi specializzati per ambienti collettivi e di lavoro.

IOC project partners meticulously oversees the entire aluminum and wood production process. State-of-the-art precision milling machines shape extrusions and aluminum blocks, enabling the creation of customized forms and refined details. The company manages a fully integrated furniture production cycle from raw materials to finished products. Advanced lacquering stations operate in controlled, dust-free environments, ensuring flawless finishes and consistently high-quality results.

IOC project partners segue con attenzione tutti i processi produttivi che riguardano la lavorazione dell'alluminio e del legno. Frese di precisione modellano estrusi e blocchi di alluminio creando forme e dettagli personalizzati. Il ciclo di produzione integrato del mobile è completo: dalla materia prima al prodotto finito. Le cabine di verniciatura vengono protette affinché l'ambiente sia privo di particelle di polvere garantendo un'elevata qualità del prodotto.

The high-quality lacquers used in furniture production are water-based, reflecting IOC's commitment to sustainability and performance. The lacquering process combines advanced industrial techniques with the artisanal craftsmanship of skilled professionals, ensuring perfection and consistency in every single product. A modern centralized extraction system keeps the workspace clean and comfortable, while safeguarding workers' health and maintaining the highest environmental standards.

Le verniciature utilizzate per la produzione degli arredi sono ad acqua e di alta qualità. Il processo di laccatura può essere fatto industrialmente attraverso linee dedicate oppure artigianalmente da professionisti specializzati, garantendo la perfezione di ogni prodotto. Un moderno sistema di aspirazione garantisce un ambiente confortevole adatto a salvaguardare la salute dei lavoratori.

Today, the group operates three factories specialized in the production of furniture and partition walls, working synergistically to cover the entire production cycle - from raw materials to the finished product.

To emphasize the company's deep-rooted connection with architecture and spatial design, several of the group's facilities were designed in the 1970s by renowned architect Angelo Mangiarotti.

Oggi il gruppo dispone di tre stabilimenti industriali, specializzati nelle lavorazioni del mobile e delle pareti divisorie, che operano in costante sinergia, coprendo l'intero ciclo produttivo: dalle materie prime al prodotto finito.

A sottolineare il grande interesse dell'azienda per gli spazi e per l'architettura, alcune sedi del gruppo sono state progettate dall'architetto Angelo Mangiarotti negli anni Settanta.

A HISTORY OF CRAFTMANSHIP

Operating in the furniture industry for almost a century, the company embodies a long-standing tradition of expertise and specialization.
This extensive know-how is constantly renewed with passion and a natural commitment to perfection - a hallmark of the Made in Italy ethos.
The strength of IOC project partners lies in its people: highly trained professionals and skilled craftsmen who make each project unique.

Fine materials, customized finishes, complete production processes and advanced technologies characterize the entire collection. Each project is like a tailor-made suit for the client -their satisfaction remains IOC project partners' top priority.

Presenti nel settore dell'arredo da quasi un secolo, l'azienda testimonia una grande tradizione, competenza e specializzazione. Un sapere tradizionale ampio, che si aggiorna costantemente con passione e dedizione alla perfezione, tipica del Made in Italy. Il punto di forza di IOC project partners sono le risorse umane: professionisti altamente preparati e maestranze qualificate che rendono speciale e unico ogni progetto.

Materiali di pregio, finiture personalizzate, processi produttivi completi e tecnologie all'avanguardia caratterizzano l'intera collezione.
Ogni progetto è esattamente un abito sartoriale da creare su misura per i clienti: soddisfarli è una priorità per IOC project partners.

THE EXPERIENCE OF MATERIALS

The quality of IOC project partners' products is ensured through the meticulous selection of materials, each chosen for its functionality, durability, and performance. Expertise in wood species and mastery of varnishing and lacquering techniques are among the company's most distinctive strengths. Equally important is IOC's deep knowledge of metals and precision processing — particularly aluminum, which has become one of the company's core areas of excellence.

La qualità dei prodotti IOC project partners è garantita da una selezione attenta dei materiali, valutati per l'estetica, funzionalità e durata. Le competenze maturate sulle essenze lignee, insieme alla padronanza delle tecniche di laccatura, rappresentano uno dei tratti più avanzati e riconoscibili dell'azienda. Altrettanto rilevante è il know-how sviluppato sui metalli e sulle loro lavorazioni — con un focus particolare sull'alluminio, che negli anni è diventato una delle aree di eccellenza più consolidate di IOC.

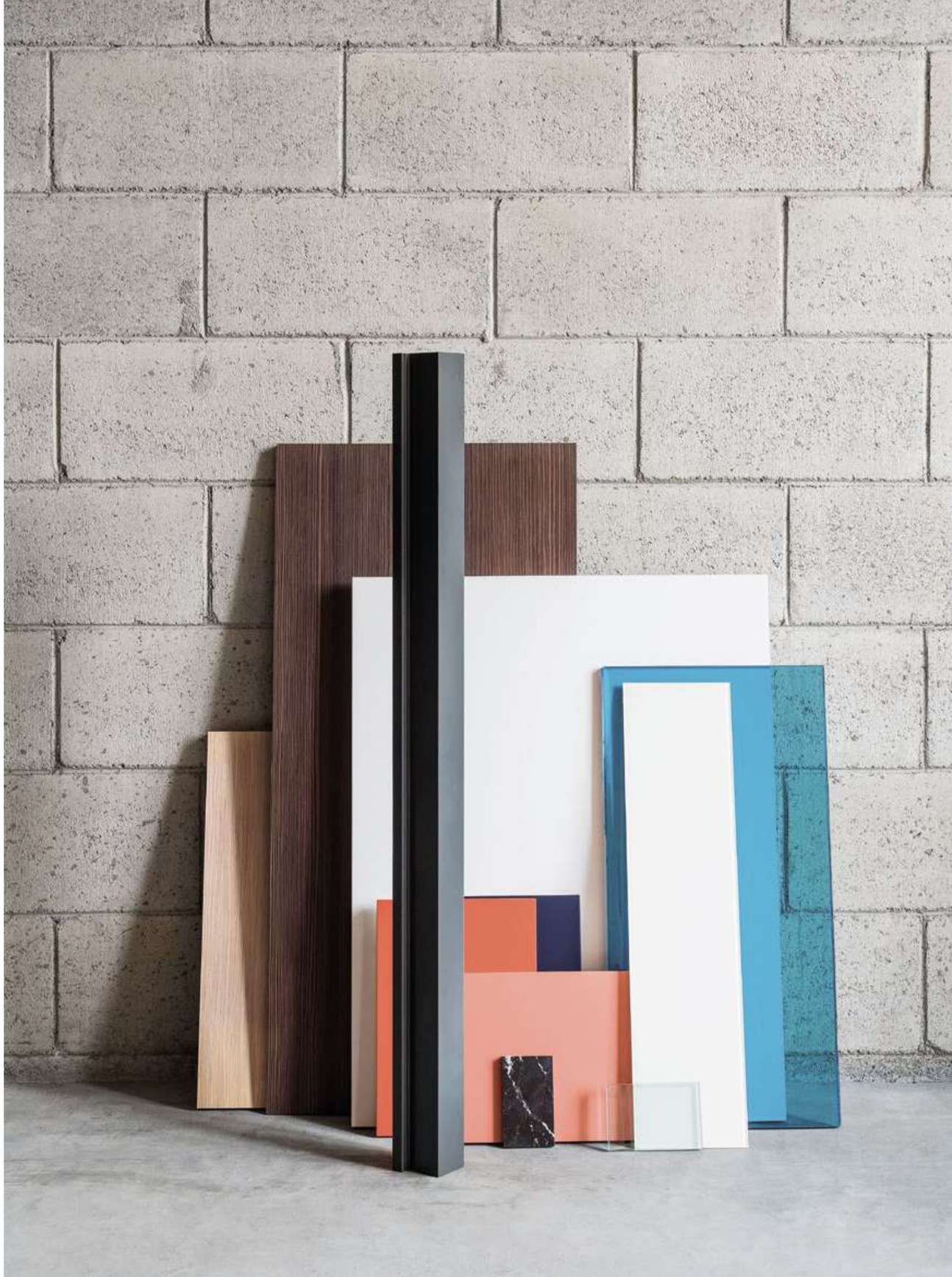

Carefully selected, premium materials form the foundation for creating timeless products designed to endure. Glass, marble, fabrics, and leathers enrich the material palette of the various accessories, all elegantly finished through expert lacquering, fine varnishing, and high-grade anodizing.

Materiali di prima scelta accuratamente selezionati sono la base per la realizzazione di un prodotto di qualità che si mantiene inalterato nel tempo: vetri, marmi, tessuti e pelli completano la gamma di materiali che compongono i diversi complementi, elegantemente rifiniti con laccature, verniciature e anodizzazioni di alta qualità.

At the core of IOC project partners' production lies aluminum processing: extruded profiles in multiple shapes and finishes, standard or customized anodizing and varnishing, and precision-engineered small parts designed to meet the most sophisticated partition wall and furniture systems.

Il cuore della produzione di IOC project partners è la lavorazione dell'alluminio: estrusi di molteplici forme e finiture, anodizzazioni e verniciature di serie o personalizzate, minuterie che di volta in volta vengono progettate ed ingegnerizzate per soddisfare i più sofisticati sistemi di pareti divisorie e di arredo.

COLLECTION

LOUNGING COLLECTION

GHISOLFA	ACOUSTIC SOFA AND ARMCHAIR	20
ISOLA	OTTOMAN	26
GIOIA	OTTOMAN	28
CORVETTO	SIDE TABLE	34
GUASTALLA	LOW AND SIDE TABLE	36

Ghisolfa

Acoustic sofa and armchair, Raffaella Mangiarotti

EN Ghisolfa is a seating range designed for individual moments or private sharing. The high-back armchairs and sofas, when placed face to face, further enhance the sense of privacy and create a truly protected area. The thickness of the quilted padding and the fabric upholstery provide a pleasant sense of sound insulation: Ghisolfa is ideal for informal meetings and conversations in complete comfort. A lower version, more suitable for group meetings or lounge areas, is also available.

IT Ghisolfa è una famiglia di sedute creata per momenti individuali o per una condivisione privata. Nella configurazione poltrona o divano alti contrapposti, l'effetto privacy viene ancor più enfatizzato creando una vera e propria area protetta. Rivestita in tessuto, grazie allo spessore dell'imbottito trapuntato, crea un senso di isolamento sonoro: è quindi ideale per meeting e conversazioni informali in totale comfort. È disponibile anche in versione bassa più adatta per meeting di gruppo o aree di dialogo.

The Ghisolfa one-to-one armchair is designed to create intimate, secluded spaces, encouraging personal interaction and focused conversation. The Corvetto side table, featuring a brass-plated base and a back-painted glass top, offers an elegant yet practical surface for a laptop or personal accessories.

Ghisolfa in versione poltrona accoppiata frontalmente è ideale per creare ambienti isolati e favorire conversazioni più intime. Il tavolino Corvetto con base ottonata e piano in vetro retroverniciato crea un piano di appoggio utile per riporre il laptop o gli accessori personali.

Ghisolfa armchair and sofa are perfect for spaces where the direction of the gaze matters, suitable for both professional and more relaxed, domestic environments. Guastalla low table, with its super-elliptical shape, brass-plated base and marble top, offers a refined support surface, while the Gioia ottoman completes the setting and serves as an additional occasional seat. The quilting is hand-crafted, and the soft cushions ensure perfect comfort. A wide range of fabrics and colors is available.

Ghisolfa è ideale per zone dove lo sguardo è importante, adatta per ambienti lavorativi ma anche più informali e domestici. Il tavolo basso Guastalla, in versione superellisse, con base ottonata e piano in marmo, crea una superficie d'appoggio; il pouf Gioia completa lo spazio con una seduta occasionale aggiuntiva. La trapuntatura viene confezionata artigianalmente e insieme ai morbidi cuscini dona forme armoniose per un perfetto comfort. I tessuti e i colori disponibili sono molteplici.

Isola

Ottoman,
Raffaella Mangiarotti

EN Isola is a family of ottomans with simple yet distinctive lines, designed to adapt effortlessly to different contexts in a discreet and functional way. It was conceived as an expression of minimal, essential, contemporary comfort. Lightweight and practical, it fits naturally into any environment - from rigorous workspaces to representative rooms, as well as informal or convivial settings. Different shapes allow for flexible configurations to suit specific needs. Isola is available in both round and elongated elliptical versions.

IT Isola è una famiglia di pouf dalle linee semplici ma decise, creata per adattarsi a diversi contesti in maniera discreta e funzionale. Nasce come espressione di un comfort minimale, essenziale, contemporaneo. Leggero e pratico, si adatta facilmente a ogni ambiente e ad ogni esigenza: spazi lavorativi rigorosi o di rappresentanza, ma anche contesti più informali e conviviali. Diverse forme permettono di creare la configurazione più adatta alle proprie esigenze, con flessibilità. Isola è disponibile in versione tonda o ad ellisse allungata.

Gioia

Ottoman,
Raffaella Mangiarotti

EN Gioia is a soft, round and versatile ottoman, perfect as a seat or as an occasional surface. It fits beautifully into relaxation areas, lounges or any setting that calls for an additional, discreet and elegant seating option. The padding is covered with an elastic woven mesh, and the structure rests on metal feet. A version with a zipped, removable cover is also available.

IT Gioia è un pouf tondo, morbido e versatile, perfetto come seduta o punto di appoggio. Adatto per zone relax, lounge o ovunque si voglia creare una seduta aggiuntiva, discreta ed elegante. L'imbottitura è rivestita con maglia elastica lavorata artigianalmente. La struttura appoggia su piedi metallici. Disponibile anche la versione sfoderabile con cerniera.

An elegant, colorful touch, Gioia ottoman is upholstered with a woven mesh that gives it a refined 3D appearance. On the opposite page, together with Corvetto side tables featuring brass-plated bases and back-painted glass tops, it creates informal conversation areas that can be easily reconfigured.

Un tocco elegante e di colore: il pouf Gioia è rivestito con una rete intrecciata che dona un aspetto tridimensionale. Nella pagina accanto insieme ai tavolini Corvetto, in versione con base ottonata e piani in vetro retroverniciato, crea zone di conversazione facilmente riconfigurabili.

Corvetto

Side table,
Raffaella Mangiarotti

EN Corvetto is a minimal and functional side table, ideal as an additional surface for various activities and environments. Easy to move and position, it allows spaces to be reorganized according to changing needs. The top mirrors the shape of the compact base, creating a harmonious and balanced design. The structure is made of metal, and the top is available in lacquered wood or back-painted glass.

IT Corvetto è un tavolino minimale e funzionale, ideale come supporto a varie attività e contesti. Facile da posizionare, aiuta a riorganizzare gli spazi a seconda delle esigenze. Il top superiore riprende la forma della base compatta, donando armonia all'oggetto. La struttura è metallica e il top può essere in legno laccato o in vetro retroverniciato.

Guastalla

Low and side table,
Raffaella Mangiarotti

EN Guastalla is a low table designed for lounge and waiting areas. Its elegant metal frame is crafted from a single piece that gracefully embraces the top. The table is available in two versions: a large low model with a distinctive super-elliptical shape, perfect for positioning in front of sofas, and a smaller round version ideal for compact lounge spaces.

IT Guastalla è un tavolino basso dedicato alle zone di lounge e di attesa. L'elegante struttura metallica è un pezzo unico che abbraccia il tavolo, disponibile in due versioni. Un grande tavolo basso dalla caratteristica forma di superellisse, perfetta davanti ai divani, e una versione più piccola con piano tondo, ideale per zone lounge più ristrette.

WORKING COLLECTION

BRERA25	EXECUTIVE WORKSTATION	42
LOTTO	OPERATIVE WORKSTATION	50
SOLARI	EXECUTIVE AND OPERATIVE WORKSTATION	56
GALLERIA	EXECUTIVE AND OPERATIVE WORKSTATION	62
MAGGIOLINA	EXECUTIVE AND OPERATIVE WORKSTATION	68
ONE	OPERATIVE WORKSTATION	72
SC06	EXECUTIVE AND OPERATIVE WORKSTATION	76

Brera25

Executive workstation
Gensler, product design consultant

EN Brera25 is a collection of furnishings distinguished by elegant forms and refined detailing. Designed for executive and managerial offices, it combines sophisticated materials such as natural wood veneers, lacquers, eco-leathers, metals, and glass. Fully configurable to meet individual requirements, Brera25 features a double carcass construction with 45° joints, while the electrically height-adjustable worktops ensure both comfort and functionality.

IT Brera25 è una collezione di arredi caratterizzata da forme eleganti e dettagli raffinati. Progettato per uffici direzionali e manageriali, il sistema si sviluppa in una combinazione di materiali ricercati, tra cui essenze lignee, laccature, eco-pelli, metalli e vetri. Configurabile a seconda delle esigenze, è caratterizzato da una doppia scocca con giuntura a 45° e da piani di lavoro elevabili elettricamente.

Brera25 can be configured in multiple compositions, materials, and colors. Thanks to its flexibility, it optimizes space while ensuring functionality and comfort. Ideal for private executive offices as well as open spaces or more domestic contexts. Above and on the opposite page: detail of the drawer with recessed metal handle and the interplay between matt and glossy lacquers.

Brera25 è personalizzabile nelle configurazioni, nei materiali e nei colori. La sua flessibilità permette di ottimizzare gli spazi, rendendoli funzionali e confortevoli. È ideale in uffici privati direzionali ma anche in open space o in contesti più domestici. Sopra e nella pagina accanto: il dettaglio del cassettone con la maniglia metallica incassata e dell'alternanza di laccatura opaca e lucida.

MBIANCE

Brera25 features an electrically height-adjustable worktop that allows the user to alternate between sitting and standing positions while working. A flap conceals power and data cables, while an inspectable cabinet beneath the worktop accommodates and elegantly hides them.

Il piano di lavoro di Brera25 può essere elevato elettricamente e permette l'alternanza del lavorare seduti o in piedi. È dotato di uno sportellino passacavi che contiene le prese elettriche. Sotto il piano, uno sportello ispezionabile permette la raccolta cavi nascondendoli elegantemente.

VOL. 2
WORKING COLLECTION

Lotto

Operative workstation,
IOC project partners R&D

EN Lotto is a height-adjustable bench system designed for dynamic open-plan workspaces. Its flexible configurations easily adapt to evolving needs - because today, versatility is a true asset. Worktops can be equipped with dividing panels, placed between desks to ensure visual and acoustic privacy or on the sides to define passageways. A wide range of materials and finishes allows for tailored customization, supporting both function and aesthetic coherence.

IT Lotto è un sistema di scrivanie bench regolabili in altezza, pensato per ambienti di lavoro open space dinamici. Le configurazioni flessibili si adattano con naturalezza a esigenze in continua evoluzione, perché oggi la versatilità è una risorsa preziosa. I piani possono essere dotati di pannelli divisori, posizionabili tra le scrivanie per garantire privacy visiva e acustica oppure lateralmente per creare passaggi funzionali. Un'ampia gamma di materiali e finiture consente una personalizzazione su misura, in equilibrio tra funzionalità e stile.

With 500 mm (20") of height adjustment and highly flexible configurations, Lotto adapts to architects' visions, turning every layout into reality.

Con 500 mm di escursione e configurazioni flessibili, Lotto si modella sugli spazi immaginati dagli architetti, trasformando ogni layout in realtà.

VOL. 2
WORKING COLLECTION

Solari

Executive and operative workstation, Gensler, product design consultant

EN Solari is a system of height-adjustable desks designed to foster collaboration, concentration, and individual focus. Versatile and adaptable to a variety of settings, from open-plan and private offices to home workspaces, it stands out for its refined design, distinctive dividing panel, and trestle legs that convey both stability and balance.

IT Solari è un sistema di scrivanie elevabili in altezza, pensato per facilitare il lavoro di squadra ma anche i momenti di privacy e concentrazione. Adatto ad ambienti diversi: dagli open space degli uffici di rappresentanza agli spazi più domestici, è connotato dal particolare pannello divisorio e dalla gamba a cavalletto.

The metal or fabric dividing screen, the trestle leg, and the bullnose worktop are the signature features of Solari. The metal panel is paired with sound-absorbing fabric to reduce acoustic disturbance and enhance comfort.

Il pannello divisorio metallico o in tessuto, la gamba a cavalletto e il piano di lavoro stondato sono tra gli elementi che contraddistinguono Solari. Il pannello metallico presenta un inserto in tessuto con imbottitura in materiale fonoassorbente.

Galleria

Executive and operative workstation, IOC project partners R&D

EN Galleria is a system of benches or single desks with height-adjustable worktops, designed for offices or co-working environments - ideal for open spaces where optimization and flexibility are key. The dividing panel ensures both visual and acoustic privacy, enhancing concentration. Round aluminum legs support the structure, while trays beneath the worktop gather and organize cables, housing the power strips. Worktops are available in melamine, engineered, or lacquered wood.

IT Galleria è un sistema di scrivanie a bench o singole con piani di lavoro elevabili, ideato per postazioni operative in ambienti di lavoro o co-working. Ideale in ambienti open space per una gestione ottimale dello spazio. Il pannello divisorio crea privacy – sia visiva sia acustica – facilitando la concentrazione individuale. La struttura è caratterizzata da gambe tonde in alluminio. È dotato di vasche sottopiano che permettono la raccolta dei cavi e il posizionamento delle prese multiple. Il piano di lavoro è disponibile in melaminico, legno laccato o rivestito in essenza.

Maggiolina

Executive and operative workstation, Bertrand Lejoly

EN Maggiolina is a single-seat desk defined by a central cylindrical leg. Designed to meet a variety of needs and environments - from workspaces to hotel lounges or home offices - it is the perfect solution for those seeking a flexible workstation. The height-adjustable worktop is available in melamine, lacquered, or engineered wood. The under-top edging defines the surface and allows for playful chromatic contrasts.

IT Maggiolina è una scrivania monoposto caratterizzata da un'unica gamba cilindrica centrale. È progettata per adattarsi a diverse esigenze e contesti: dagli spazi di lavoro, alle sale di attesa degli hotel o all'home office. È la soluzione perfetta per chi ha bisogno di una postazione di lavoro flessibile. Il piano di lavoro elevabile in altezza è disponibile in diverse finiture: melaminico, laccato oppure essenza. Il bordino sottopiano caratterizza la superficie lavorativa e permette divertenti giochi cromatici.

One

Operative workstation,
IOC project partners R&D

EN One is a system of fixed or height-adjustable desks designed for operational offices with a focus on essentiality and function. Easily configurable to suit space and needs, it includes a wide range of accessories that make it dynamic and versatile. The lateral storage unit can be lockable, serving as a personal locker, while the fabric partition and accessory rail add a touch of color and personalization. The leg is available in square or triangular versions.

IT One è un sistema di scrivanie fisse o elevabili per uffici operativi, essenziale e funzionale. Configurabile in base a spazio ed esigenze, è ricco di elementi accessori che lo rendono vivace e versatile. Il mobiletto contenitore laterale può essere chiudibile e assolvere così la funzione di locker, lo screen divisorio in tessuto e la barra accessori aggiungono un tocco di colore alla composizione. La sezione della gamba è disponibile in versione quadrata o triangolare.

One bench with square leg. The suspended cabinet alternates light oak veneer with lacquered surfaces and can be lockable to safely store personal belongings.

One in versione bench, con gamba quadrata. Il mobile sospeso alterna un impiallacciatura in rovere chiaro con superfici laccate e, se necessario, può essere chiuso a chiave per riporre in sicurezza gli effetti personali.

SC06

Operative and executive workstation,
Castiglia Associati with K. Miksza

EN SC06 is a system of operative workstations offering multiple configurations - individual, bench, executive, or meeting tables.
It features an aluminum perimeter structure with a square leg supporting the worktop. A wide selection of finishes is available, while side cabinets and drawers can be combined as functional accessories, providing storage space and additional working surfaces.

IT SC06 è un sistema di postazioni operative, direzionali e tavoli riunioni caratterizzato da una struttura in alluminio perimetrale ai piani, con gamba a sezione quadrata.
Le configurazioni possibili sono molteplici così come le finiture. I mobiletti laterali e le cassettiere possono essere abbinati come accessorio funzionale, creando spazi di archiviazione e piani di appoggio.

MEETING COLLECTION

DUOMO	ROUND MEETING TABLE	80
MONTI	MEETING TABLE	82
INFINITO	MEETING TABLE	88
MORE	MEETING TABLE AND EXECUTIVE WORKSTATION	92
BALANCE	MEETING TABLE	96

Duomo

Round meeting table,
IOC project partners R&D

EN Duomo is the perfect meeting table for office environments. Highly versatile, it fits seamlessly into meeting rooms or can serve as an accessory table within executive offices. The base, defined by a truncated conical shape, is made of metal clad in wood and allows easy access for quick maintenance of the electrical system. A central metal grommet ensures effortless cable management, combining maximum functionality with a clean, essential aesthetic.

IT Duomo è un tavolo riunione ideale da utilizzare in ambienti office. Può essere posizionato in sale riunioni, ma anche in uffici privati e individuali come tavolo accessorio alla scrivania principale. La struttura portante, caratterizzata da un unico volume a forma di tronco di cono, è in metallo rivestito in legno. La base è ispezionabile per permettere una manutenzione rapida dell'elettrificazione. Il piano è dotato di un foro centrale con ghiera metallica per un agevole passaggio dei cavi: la funzionalità si unisce a un'estetica essenziale e pulita.

Monti

Meeting table,
Emmanuel Gallina

EN Monti is a high-end meeting table that brings together technology, refinement, and elegance. Its technical sophistication is expressed through a warm and welcoming, almost domestic aesthetic. In its most distinctive configuration, the tabletop is crossed by an electrified central bar - a functional track that allows various accessories to slide along the full length of the table. The light, minimal structure features extruded aluminum components, including the legs and central bar, showcasing the company's expertise in merging engineering and design. Available in multiple sizes and finishes, Monti is ideal for contemporary and minimalist meeting spaces.

IT Monti è un tavolo riunione di alta gamma che unisce tecnologia, raffinatezza ed eleganza. La complessità tecnica è racchiusa in un'estetica sofisticata e accogliente, quasi domestica. Nella sua configurazione più iconica, il piano è attraversato da una barra centrale elettrificata: un binario funzionale che consente di far scorrere diversi accessori lungo tutta la lunghezza del tavolo. La struttura, leggera e minimale, utilizza componenti estruse in alluminio, gambe e binario centrale, espressione di un know-how aziendale che unisce ingegneria e design. Disponibile in diverse dimensioni e finiture, Monti si adatta perfettamente a sale riunioni dall'estetica contemporanea e minimalista.

Monti adapts to every environment, from formal meeting rooms to shared collaborative spaces. Three different configurations express the same essential aesthetic with varying levels of functionality.

Monti si adatta a ogni ambiente, dal meeting formale agli spazi condivisi. Tre configurazioni diverse interpretano la stessa estetica essenziale con livelli differenti di funzionalità.

VOL. 2
MEETING COLLECTION

Infinito

Meeting table,
Gensler, product design consultant

EN Infinito is a meeting and conference table designed for elegant and prestigious settings. Its unique geometry blends refinement with functionality: a rectangular central module, endlessly repeatable, is completed by trapezoidal end tops that add lightness and movement to the overall composition. A refined metal insert enhances the junction between materials, becoming a distinctive feature - a continuous line that unites and defines the table's components, bringing rhythm and harmony.

IT Infinito è un tavolo per riunioni o conferenze pensato per ambienti eleganti e prestigiosi. La sua forma originale coniuga raffinatezza e funzionalità: un modulo centrale rettangolare, ripetibile all'infinito, si completa con piani trapezoidali alle estremità, che conferiscono slancio alla composizione. Un raffinato inserto metallico valorizza l'incontro tra i materiali, diventando un segno distintivo del progetto: una linea continua che unisce e al tempo stesso scandisce le parti del tavolo, dando ritmo e armonia.

More

Meeting table and executive workstation, Carlo Colombo

EN More is a refined system of tables and desks designed for executive offices and conference rooms. Available in multiple sizes, compositions, and finishes - from elegant natural wood veneers to glossy or matt lacquers - it combines sophistication with practicality. The tapered worktops feature an elegant top access for cable management and are supported by a central element surrounded by functional technical volumes.

IT More è un raffinato sistema di tavoli e scrivanie per uffici direzionali e sale riunioni. È disponibile in diverse misure, composizioni e finiture: dagli eleganti rivestimenti in essenza alle laccature lucide e opache. I piani di lavoro, rastremati e dotati di un raffinato sportello ispezionabile per il passaggio cavi, vengono sostenuti da un elemento centrale che raccorda attorno a sé i volumi tecnici.

Balance

Meeting table,
Bartoli Design

EN Balance is a versatile meeting table available in different shapes and sizes. Its elegant, timeless design integrates seamlessly into a variety of work environments. The modular metal structure, visible beneath the glass top, gives the table both lightness and character.

IT Balance è un tavolo adatto alle sale riunioni, declinabile in diverse forme e misure. Il suo design elegante e senza tempo si adatta a diverse tipologie di ambienti lavorativi. È caratterizzato da una struttura portante metallica modulabile, a vista sotto il piano in vetro.

Balance, round version with etched glass top and two-tone painted structure. Thanks to its modular design, it optimizes available space while ensuring maximum functionality.

Balance in versione tonda con piano in vetro acidato e struttura verniciata in doppio colore. Grazie alla sua componibilità permette di sfruttare al meglio lo spazio disponibile, garantendo il massimo della funzionalità.

SEATING COLLECTION

LODOVICA
.NET

MEETING CHAIR AND OTTOMAN 100
EXECUTIVE AND MEETING CHAIR 106

Lodovica

Meeting chair and ottoman, Raffaella Mangiarotti

EN Lodovica is a comfortable, elegant chair ideal for meeting and conference rooms or executive workstations. Equally suitable for homes, hotels, restaurants, lounges, and waiting areas, its functional design makes it a timeless, contemporary piece. The delicate, embracing backrest surrounds the seat. The metal base can be chromed or painted, while the seat and backrest are upholstered in fabric or eco-leather, both available in a wide range of colors.

IT Lodovica è una poltroncina comoda ed elegante, ideale per sale riunioni, conferenze o postazioni direzionali, si adatta inoltre a contesti domestici, hotel, ristoranti, aree lounge o sale di attesa. Dalle forme essenziali e dal design contemporaneo, Lodovica è un arredo senza tempo. Lo schienale leggero e avvolgente abbraccia e sormonta la seduta. La base metallica è disponibile in versione cromata oppure verniciata, mentre la seduta e lo schienale sono rivestiti in tessuto o ecopelle disponibili in molteplici colori.

Lodovica is also available with a storage unit that perfectly blends functionality and design. The soft and enveloping ottoman is upholstered in high-quality fabric and features an integrated storage space under the seat, ideal for keeping personal belongings close at hand. Its compact structure fits any environment, from modern living rooms and children's rooms to minimalist offices.

La seduta Lodovica è disponibile anche in versione pouf con contenitore creando un perfetto connubio tra funzionalità e design. Caratterizzato da linee morbide e avvolgenti, il pouf Lodovica è realizzato con materiali di alta qualità, rivestito in tessuto e dotato di uno spazio contenitore sotto la seduta ideale per avere con sé i propri effetti personali. La sua struttura è progettata per adattarsi a qualsiasi ambiente, dalle camere dei ragazzi dove lo spazio non è mai abbastanza, ad uffici minimalisti.

.Net with leather cushion, paired with Brera25 case goods, is ideal for executive and private offices. On the opposite page, the chromed structure and leather cushion detail is highlighted.

.Net con cuscino in pelle, abbinata al sistema Brera25, è ideale in uffici direzionali e di rappresentanza. Nella pagina accanto, il dettaglio della struttura cromata e del cuscino in pelle.

.Net

Executive and meeting chair,
IOC project partners R&D

EN .Net is a chair offered in a wide variety of configurations to suit many work environments, including managerial, executive spaces, and conference rooms. It features a mono-shell structure in net fabric, available in different colors, with an optional leather cushion. The chair can be mounted on pivoting castors or a sled base.

IT .Net è una seduta che grazie ad un’ampia scelta di configurazioni si adatta facilmente a molteplici contesti lavorativi: spazi manageriali, direzionali e sale riunioni. È realizzata con una monoscocca in rete disponibile in diversi colori con la possibilità di aggiungere il cuscino in pelle. Disponibile in versione su ruote o su slitta.

STORAGING COLLECTION

BOOK'S	MODULAR BOOKCASE	110
PLAIN	MODULAR FREESTANDING BOOKCASE	114
QUADRONNO	STORAGE UNIT	116

Book’s

Modular bookcase, IOC project partners R&D

EN Book’s is a system of modular bookcases. Multiple combinations are possible: open shelving units can be paired with doors, compartments, and shelves with integrated lighting. A versatile solution ideal for organizing, decorating, and enhancing executive workspaces, conference rooms, or collaborative areas with both style and functionality.

IT Book’s è un sistema modulare di librerie. Le possibilità compositive sono molteplici: agli scaffali a giorno possono essere aggiunte ante, contenitori e ripiani con illuminazione integrata. Adatta per organizzare spazi lavorativi direzionali e sale riunioni.

Open or closed, Book’s can be configured according to diverse requirements. Available in a variety of lacquers, it works alongside Corvetto and Ghisolfa armchairs to create a lounge area suitable for an executive office or a sophisticated open space focused on aesthetics.

Aperta o chiusa, Book’s può essere configurata in base a diverse esigenze. È disponibile in finitura laccata di molteplici colori. Insieme ai tavolini Corvetto e alla poltrona Ghisolfa, crea una zona lounge adatta ad un ufficio direzionale o un openspace ricercato con focus sull’estetica.

NEW YORK

Plain

Modular bookcase, Francesco Rota

EN The freestanding modular bookcase Plain emphasizes modularity and customization, both in composition and finishes. Its lacquered metal structure with square sections hosts shelves of varying thicknesses and lengths. Arranged in a seemingly random order within a subtle frame, the shelves create compartments for books and objects of different heights, bringing a dynamic, architectural element to the wall. With endless compositional possibilities, Plain is a mini work of architecture that separates and organizes with elegance and lightness.

IT La libreria componibile freestanding Plain racchiude in sé i tratti distintivi della modularità e della personalizzazione, sia dal punto di vista delle composizioni sia delle finiture. La struttura leggera in metallo laccato a sezione quadrata ospita i ripiani disponibili in diversi spessori e lunghezze. Montati in ordine sparso sulla struttura, i ripiani creano dei pieni-vuoti che diventano funzionali per ospitare libri e oggetti di diverse altezze, creando un piacevole movimento sulla parete. Dalle molteplici possibilità compositive, la libreria Plain sviluppa piccole architetture pensate per separare e contenere con totale leggerezza e libertà.

Quadronno

Storage unit,
IOC project partners R&D

EN Quadronno is a storage system available in wall-mounted or freestanding versions. Designed to organize space efficiently and create distinct areas, it alternates full-height doors and, where needed, drawers with pull-out filing frames, ensuring both functionality and a refined aesthetic.

IT Quadronno è un sistema di armadiature disponibile per due applicazioni: a muro o come parete divisoria attrezzata. Grazie alla possibilità di alternare ante a tutta altezza e cassetti per l'archiviazione, è ideale per organizzare gli spazi e creare zone separate.

Ideal as a storage element, Quadronno can be customized per project with multiple colors. It complements minimalist and modern environments, adding color and structure to open spaces, executive offices, and meeting rooms.

Ideale come elemento di archiviazione, Quadronno può anche essere personalizzato a progetto con molteplici colori. Si adatta ad un ambiente minimale e moderno colorando le pareti di open space, uffici direzionali e sale riunioni.

PARTITIONING COLLECTION

ULTRALIGHT	DEMOUNTABLE PARTITION	120
SPLIT	DEMOUNTABLE PARTITION	124
MONFORTE	SPACE DIVIDER	126

Ultralight

Demountable partition, Krzysztof Miksza

EN Ultralight is a series of partition wall systems, glazed or solid, with hinged, sliding, or telescopic doors. Fully customizable, it fits perfectly into prestigious and elegant offices, designed to meet all space organization needs and to create private areas tailored like a bespoke suit.

IT Ultralight è una serie di sistemi di parete divisoria: vetrata o cieca, con porte battenti, scorrevoli o telescopiche. Totalmente personalizzabile, si adatta perfettamente ad uffici eleganti e prestigiosi: un vero abito sartoriale fatto su misura per rispondere ad ogni esigenza di organizzazione degli spazi e creazioni di luoghi riservati.

Transparency and organization of spaces: Ultralight is a tailor-made product designed to satisfy every requirement. On the opposite page, the black-anodized version creates a reserved area while providing acoustic privacy.

Trasparenza e organizzazione degli spazi: Ultralight è un prodotto su misura creato per soddisfare ogni esigenza. In versione anodizzata nera nella pagina accanto, crea un'area riservata e di privacy acustica.

Split

Demountable partition,
IOC project partners R&D

EN Split is a light, minimal partition wall system. Its easy installation makes it suitable for any context and building. Offering numerous accessories and different finishes, it creates private and separate areas in workspaces.

IT Split è un sistema di parete divisoria leggero e minimale. Grazie alla sua facilità di montaggio ben si adatta ad ogni contesto ed edificio. Dotato di molteplici accessori e disponibile in diverse finiture, è la risposta all'esigenza di creare aree di privacy e separazione degli spazi lavorativi.

Split, black painted version, creates a reserved area around the Ghisolfa low sofa and Corvetto side table, perfect for relaxation and informal conversation.

Split, in versione verniciata nera, crea attorno al divano Ghisolfa e al tavolino Corvetto, un'area riservata per momenti di relax e condivisione.

Monforte

Space divider,
Raffaella Mangiarotti

EN Monforte is a freestanding, modular space divider with a distinctive aesthetic. Flexible and reconfigurable, it organizes spaces as needed. The classic structure consists of tubular elements covered in sound-absorbing fabrics, available in multiple colors, connected with a chain for customized configurations. Monforte is also available in a striking full-aluminum version, which can be anodized in a wide range of colors.

IT Monforte è un divisorio freestanding, facilmente articolabile e con un'estetica molto distintiva. Snodabile e riconfigurabile, è adatto per organizzare gli spazi e delinearli a seconda delle esigenze. La struttura nella versione classica è costituita da una serie di elementi tubolari rivestiti in tessuto fonoassorbente, disponibili in molteplici colori e collegati tra loro con una catena che permette un gioco di configurazioni. È disponibile anche una versione con tubi in alluminio anodizzato, proposti in diverse finiture e colorazioni, per un design ancora più versatile e personalizzabile.

Monforte, 190 cm (75") high freestanding version, creates protected and cozy corners, integrating work areas with lounging and conversation spaces.
In the image, a Solari single desk with Lodovica eco-leather chair and Ghisolfa armchair is shown.

Monforte, in versione freestanding con altezza 190 cm, permette di creare angoli protetti e riservati in cui si intervallano zone dedicate al lavoro e spazi lounging e di conversazione. Nell'immagine, la scrivania singola Solari con seduta Lodovica in ecopelle e la poltrona Ghisolfa.

OUR DESIGNERS

GENSLER, RAFFAELLA MANGIAROTTI, CARLO COLOMBO, CASTIGLIA ASSOCIATI, BARTOLI DESIGN, BERTRAND LEJOLY, FRANCESCO ROTA, KRZYSZTOF MIKSZA.

GENSLER

EN Gensler is a global architecture, design, and planning firm with 50 locations networked across Asia, Europe, Australia, the Middle East, and the Americas. Founded in 1965, the firm serves more than 3,500 active clients in virtually every industry. Gensler designers strive to make the places people live, work, and play more inspiring, more resilient, and more impactful. As product designers, the firm draws on its vast knowledge of new materials, the latest technologies, and evolving workplace trends to enhance visual appeal, performance, and end user experience.

IT Gensler è un'azienda globale di progettazione e di architettura con 50 sedi tra Asia, Europa, Australia, Medio Oriente e America. Fondata nel 1965, l'azienda ha oltre 3.500 clienti attivi che operano in diversi settori. I designer di Gensler cercano di rendere più stimolanti e flessibili i luoghi in cui le persone vivono, lavorano e si divertono. Come designer di prodotti, l'azienda si avvale della sua vasta conoscenza di nuovi materiali, delle ultime tecnologie e delle tendenze in evoluzione del posto di lavoro per migliorare l'estetica, le prestazioni e l'esperienza dell'utente finale.

RAFFAELLA MANGIAROTTI

EN Raffaella Mangiarotti is an architect and designer. She lives and works in Milan. She both graduated in Architecture and then obtained a PhD in design from the Politecnico di Milano. After working with Marco Zanuso and Francesco Trabucco, she started her career designing innovative products for brands like Whirlpool, Smeg, NEC, Panasonic, Nestlé and Mercedes Benz. In recent years, she has also specialised in furniture and creative direction working with Woodnotes, Manerba, IOC project partners, Serralunga, Skitsch and San Lorenzo. Some of her products are displayed in museums, are part of permanent collections and have received international prizes. Her projects have been exhibited in both personal and collective shows.

IT Raffaella Mangiarotti è architetto e designer. Vive e lavora a Milano. Studia Architettura e ottiene la laurea e il dottorato in design al Politecnico di Milano. Dopo aver collaborato con Marco Zanuso e Francesco Trabucco, inizia la sua attività disegnando prodotti innovativi per brand come Whirlpool, Smeg, NEC, Panasonic, Nestlé, Mercedes Benz. Negli ultimi anni si specializza anche sull'arredo e sulla direzione creativa lavorando con Woodnotes, Manerba, IOC project partners, Serralunga, Skitsch, San Lorenzo. Alcuni suoi prodotti sono esposti nei musei, fanno parte di collezioni permanenti e sono stati premiati a livello internazionale. I suoi progetti sono stati esposti in esposizioni sia collettive che personali.

CARLO COLOMBO

EN Carlo Colombo is considered one of the most important Italian architect and designer. Since the beginning of his career he has designed for important "made in Italy" brands. In addition to the design of products and furniture, Carlo Colombo works as a consultant and art director. His work, initially focused on design and interiors, also extends to architectural design, in 2013 he founded the A ++ architecture Studio with Paolo Colombo, which now has offices in Lugano, Zurich, Miami and Dubai. The studio deals with large-scale sustainable architectural design and high-level interior design across the world. He has received numerous international awards and acclaims.

IT Carlo Colombo è considerato uno dei più importanti architetti e designer italiani. Fin dall'inizio della sua carriera ha disegnato per i più grandi marchi del "made in Italy". Oltre alla progettazione di prodotti e di arredo, Carlo Colombo lavora come consulente e art director. Il suo lavoro, inizialmente focalizzato sul design e gli interni, si estende anche alla progettazione architettonica. Nel 2013 fonda lo studio di architettura A++ con Paolo Colombo, che oggi conta sedi a Lugano, Zurigo, Miami e Dubai. Lo Studio si occupa di progettazione architettonica sostenibile su grande scala e di interior design di alto livello, in tutto il mondo. Ha ricevuto numerosi premi e riconoscimenti a livello internazionale.

CASTIGLIA ASSOCIATI

EN Sergio Castiglia, Marinella Santarelli and Maria Tiziana Tazza founded the Castiglia Associati Studio in 1982, specialized in design, art direction, installations and architecture. The Studio collaborates with many important companies on the theme of present aesthetics, among creative scenarios and productive realities, and has obtained numerous awards and recognitions at international level.

IT Sergio Castiglia, Marinella Santarelli e Maria Tiziana Tazza fondano nel 1982 lo studio Castiglia Associati, specializzato in design, direzione artistica, allestimenti e architettura. Lo Studio collabora con numerose e importanti aziende sul tema delle estetiche del presente, tra scenari creativi e realtà produttive, e ha ottenuto numerosi premi e riconoscimenti a livello internazionale.

BARTOLI DESIGN

EN Bartoli Design, a team founded by Carlo, Paolo and Anna Bartoli, continues the experience in design developed through many partnerships with leading companies in the furniture sector along many years. The studio's research explores elegance based on simplicity and balance: from concepts to product design, art direction and brand strategies, the studio's activities embrace the full spectrum of design services. Several products have been awarded design prizes and are part of design collections worldwide. Bartoli Design also works on architecture, exhibition, interior and urban design.

IT Bartoli Design, un team fondato da Carlo, Paolo e Anna Bartoli, prosegue l'esperienza di design sviluppata attraverso anni di collaborazione con aziende leader nel settore dell'arredo. Il lavoro di ricerca dello studio è all'insegna di una poetica fondata su essenzialità ed equilibrio: dal concept iniziale per le strategie di prodotto e comunicazione, dall'ideazione allo sviluppo del prodotto, l'attività dello studio abbraccia lo spettro completo dei servizi di design. Molti prodotti hanno ricevuto premi e sono parte di collezioni di design in tutto il mondo. Bartoli Design sviluppa inoltre progetti di architettura, allestimenti, interni e design urbano.

BERTRAND LEJOLY

EN Raised in the German-speaking region of Belgium, Bertrand Lejoly was immersed in Belgian, German, and French cultures from an early age. Lejoly's work seamlessly integrates elements of both northern and southern European culture. He worked as Head of Product Design alongside the Belgian architect Vincent Van Duysen from 2013 to 2021. From 2006 to 2013 he collaborated with Matteo Thun & Partners in Milan. His first working experience in product design was in Germany, after graduating from the École supérieure des arts Saint-Luc in Liège in 2002.The Bertrand Lejoly Design Studio has won several awards, amongst others a German Design Award, a Red Dot Award and an IF Design Award.

IT Cresciuto nella regione di lingua tedesca del Belgio, Bertrand Lejoly è stato immerso fin da piccolo nella cultura belga, francese e tedesca. Il lavoro di Lejoly integra perfettamente elementi della cultura europea settentrionale e meridionale. Dal 2013 al 2021 ha lavorato come Product Designer Head al fianco dell'architetto belga Vincent Van Duysen. Dal 2006 al 2013 ha collaborato con Matteo Thun & Partners a Milano. La sua prima esperienza lavorativa come Product Designer è stata in Germania, dopo essersi diplomato all'École supérieure des arts Saint-Luc di Liège nel 2002. Bertrand Lejoly Design Studio ha vinto numerosi premi, tra cui un German Design Award, un Red Dot Award e un IF Design Award.

EMMANUEL GALLINA

EN Consistency, clarity, and elegance are the guiding principles of Emmanuel Gallina's work. His design philosophy is summed up in the search for the elegance of simplicity, a subtle balance between form and function, sobriety and identity. Trained between Bordeaux and Milan, he collaborated for many years with Antonio Citterio before founding his own studio and starting key partnerships with international brands in the design and luxury sectors. His essential and refined style is expressed through a deep attention to quality, materials, and proportions. Alongside his design practice, Emmanuel Gallina also works as a lecturer and strategic consultant for companies, promoting a vision of design as culture and dialogue.

IT Coerenza, chiarezza ed eleganza sono i principi guida del lavoro di Emmanuel Gallina. La sua filosofia progettuale si riassume nella ricerca dell'eleganza del dettaglio, un'armonia sottile tra forma e funzione, sobrietà e riconoscibilità. Formatosi tra Bordeaux e Milano, collabora a lungo con Antonio Citterio, prima di fondare il proprio studio e avviare importanti collaborazioni con marchi internazionali nel mondo del design e del lusso. Il suo stile essenziale e raffinato si esprime attraverso una profonda attenzione alla qualità, ai materiali e alle proporzioni. In parallelo all'attività progettuale, Emmanuel Gallina è docente e consulente strategico per diverse aziende, portando avanti una visione del design come cultura e dialogo.

FRANCESCO ROTA

EN After graduating with a degree in Industrial Drawing at the Art Center College of Design in Switzerland, in 1998 he opened his own studio working across various areas of design, including product, furniture, lighting, showrooms, offices, private residences and stands. He has been awarded two Honorable Mentions at the Compasso d'Oro. His works have been exhibited at renowned museums and during international events and exhibitions such as the Biennale di Architettura in and Mostra del Cinema in Venice, the Milan Triennale, the Royal Academy of Arts in London, the Miami Design District, and Material Connection in New York. Since May 2004, he has taught on the Master's Research Study Programme in Industrial Design at the Istituto Europeo di Design.

IT Dopo la laurea in disegno industriale all'Art Center College of Design, in Svizzera, nel 1998 apre il suo studio e progetta in diversi settori del mondo del design, prodotti, arredi, illuminazione, show-room, uffici, case private ed allestimenti. Premiato con 2 Menzioni d'Onore al Compasso d'Oro. I suoi lavori sono stati esposti presso noti musei e in occasioni di rassegne ed eventi internazionali come Biennale di Architettura e Mostra del Cinema di Venezia, Triennale di Milano, Royal Academy of Arts a Londra, Miami Design Distrisct, Material Connection a New York. Da maggio 2004 è docente per il corso di Master Research Study Program in Industrial Design presso l'istituto Europeo di Design.

KRZYSZTOF MIKSZA

EN After graduating in Engineering from the Akademia Rolnicza, Poznan (Poland), Krzysztof Miksza decided to complete his training abroad and moved to Milan, where he spent the first few years working in leading companies in the furniture sector. He worked for the LEMA group from 1994, under the artistic direction of Piero Lissoni, and then arrived in IOC project partners. Here, he developed a great passion and interest in office furnishings and divider walls, gaining international experience. He is an important professional who managed the work of the technical office for years, solving very complex problems, co-ordinating various teams of designers and architects, and designing new products and elaborating new propositions and solutions.

IT Krzysztof Miksza, ottenuta la laurea in Ingegneria presso Akademia Rolnicza di Poznan (Polonia) decide di completare le esperienze formative all'estero trasferendosi a Milano, dove trascorre i primi anni della sua esperienza lavorativa presso prestigiose aziende del settore dell'arredamento. Dal 1994 arriva nel gruppo LEMA, sotto la direzione artistica di Piero Lissoni, per approdare poi in IOC project partners, dove, sviluppando una grande passione ed interesse per gli arredi e le pareti divisorie da ufficio, intraprende un'esperienza internazionale. Figura professionale storica che ha diretto per anni le attività dell'ufficio tecnico, risolvendo problemi di elevata complessità, coordinando vari team di progettisti e architetti, disegnando nuovi prodotti ed elaborando nuove proposte e soluzioni.

TECHNICAL DATA

LOUNGING

Ghisolfa

Design Raffaella Mangiarotti

High back sofa / Divano alto

Materials / Materiali
Frame: flexible polyurethane with steel and wood inserts /
Struttura: poliuretano flessibile con inserti acciaio e legno
Upholstery: fabric / Rivestimento: tessuto

Finishing / Finiture
Fabric: Kvadrat Divina 3, Kvadrat Hero 2 /
Tessuto: Kvadrat Divina 3, Kvadrat Hero 2

Certifications / Certificazioni
Foam / Schiumato: TECHNICAL BULLETIN 117-2013:
section 3, BS 5852 part2 crib5, UNI 9175 1IM

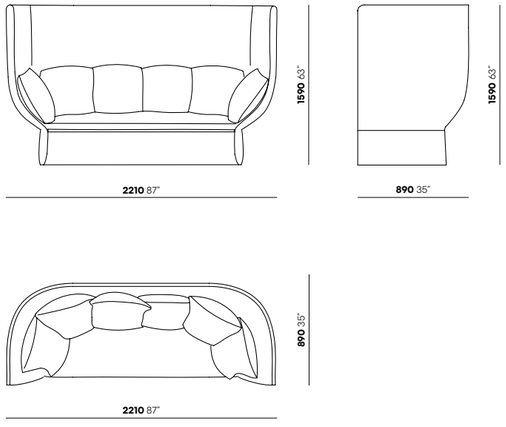

Ghisolfa

Design Raffaella Mangiarotti

Low back sofa / Divano basso

Materials / Materiali
Frame: flexible polyurethane with steel and wood inserts /
Struttura: poliuretano flessibile con inserti acciaio e legno
Upholstery: fabric / Rivestimento: tessuto

Finishing / Finiture
Fabric: Kvadrat Divina 3, Kvadrat Hero 2 /
Tessuto: Kvadrat Divina 3, Kvadrat Hero 2

Certifications / Certificazioni
Foam / Schiumato: TECHNICAL BULLETIN 117-2013:
section 3, BS 5852 part2 crib5, UNI 9175 1IM

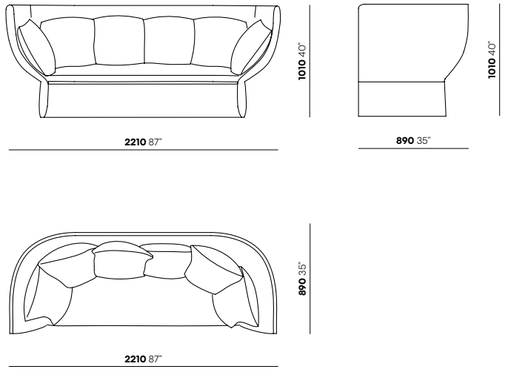

Ghisolfa

Design Raffaella Mangiarotti

High back armchair / Poltrona alta

Materials / Materiali
Frame: flexible polyurethane with steel and wood inserts /
Struttura: poliuretano flessibile con inserti acciaio e legno
Upholstery: fabric / Rivestimento: tessuto

Finishing / Finiture
Fabric: Kvadrat Divina 3, Kvadrat Hero 2 /
Tessuto: Kvadrat Divina 3, Kvadrat Hero 2

Certifications / Certificazioni
Foam / Schiumato: TECHNICAL BULLETIN 117-2013:
section 3, BS 5852 part2 crib5, UNI 9175 1IM

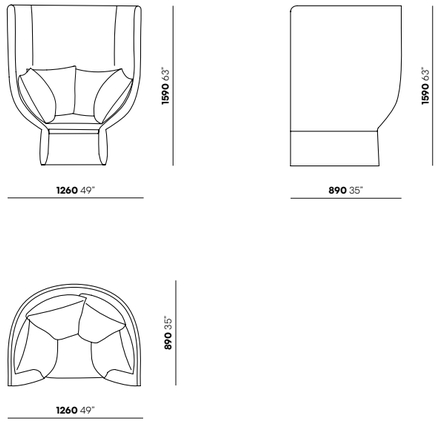

Ghisolfa

Design Raffaella Mangiarotti

Low back armchair / Poltrona bassa

Materials / Materiali
Frame: flexible polyurethane with steel and wood inserts /
Struttura: poliuretano flessibile con inserti acciaio e legno
Upholstery: fabric / Rivestimento: tessuto

Finishing / Finiture
Fabric: Kvadrat Divina 3, Kvadrat Hero 2 /
Tessuto: Kvadrat Divina 3, Kvadrat Hero 2

Certifications / Certificazioni
Foam / Schiumato: TECHNICAL BULLETIN 117-2013:
section 3, BS 5852 part2 crib5, UNI 9175 1IMM

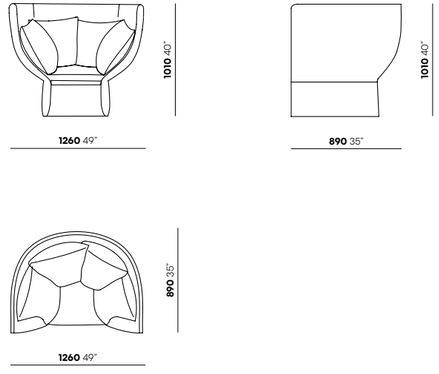

LOUNGING

Isola

Design Raffaella Mangiarotti

Ottoman in round or elliptical version / Pouf versione tonda o ellisse

Materials / Materiali
Upholstery: fabric / Rivestimento: tessuto
Shell: wood and polyurethane / Scocca: legno e poliuretano

Finishing / Finiture
Fabric: Kvadrat Divina 3, Kvadrat Hero 2 /
Tessuto: Kvadrat Divina 3, Kvadrat Hero 2

Certifications / Certificazioni
Frame / Struttura: UNI 9175 1IM

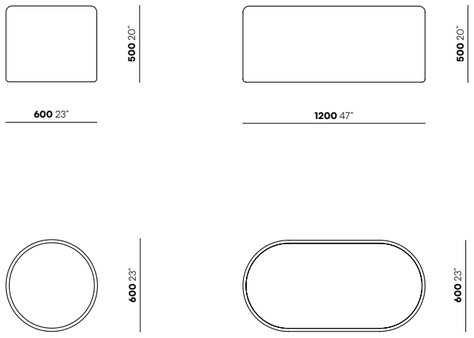

Isola

Design Raffaella Mangiarotti

Ottoman in long ellipse version / Pouf versione ellisse allungata

Materials / Materiali
Upholstery: fabric / Rivestimento: tessuto
Shell: wood and polyurethane / Scocca: legno e poliuretano

Finishing / Finiture
Fabric: Kvadrat Divina 3, Kvadrat Hero 2 /
Tessuto: Kvadrat Divina 3, Kvadrat Hero 2

Certifications / Certificazioni
Frame / Struttura: UNI 9175 1IM

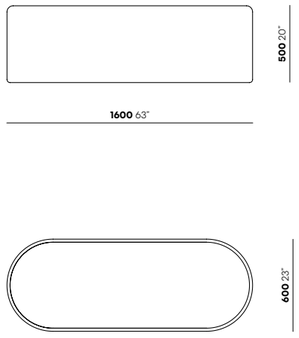

Gioia

Design Raffaella Mangiarotti

Ottoman with non-removable cover / Pouf non sfoderabile

Materials / Materiali
Upholstery: fabric / Rivestimento: tessuto
Shell: wood and polyurethane / Scocca: legno e poliuretano
Feet: metal / Piedini: metallo

Finishing / Finiture
Metal: white, black / Metallo: bianco, nero
Fabric: mesh / Tessuto: maglia

Certifications / Certificazioni
Frame / Struttura: UNI 9175 1IM

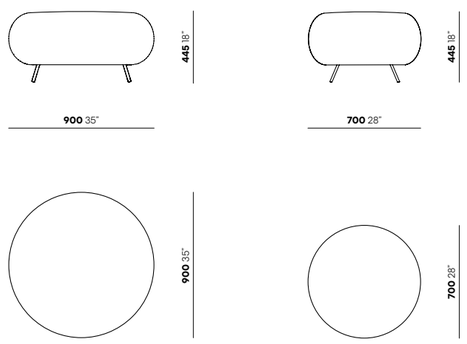

Gioia

Design Raffaella Mangiarotti

Ottoman with removable cover / Pouf sfoderabile

Materials / Materiali
Upholstery: fabric / Rivestimento: tessuto
Shell: wood and polyurethane / Scocca: legno e poliuretano
Feet: metal / Piedini: metallo

Finishing / Finiture
Metal: white, black / Metallo: bianco, nero
Fabric: Kvadrat Sprinkles / Tessuto: Kvadrat Sprinkles

Certifications / Certificazioni
Frame / Struttura: UNI 9175 1IM

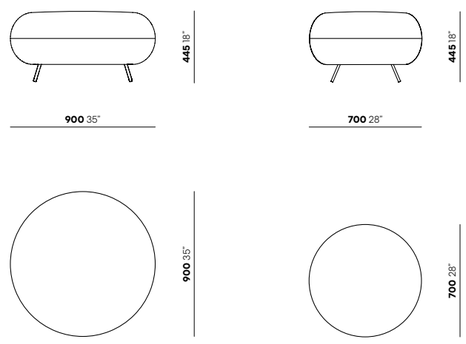

LOUNGING

Corvetto

Design Raffaella Mangiarotti

Small oval side table / Tavolino ovale

Materials / Materiali
Frame: metal / Struttura: metallo
Top: lacquered, glass / Piano: laccato, vetro

Finishing / Finiture
Metal: brass-plated, white, grey, black /
Metallo: ottonato, bianco, grigio, nero
Matt lacquered: according to IOC collection /
Laccato opaco: secondo la collezione IOC
Glass: back-painted according to IOC collection /
Vetro: retroverniciato secondo la collezione IOC

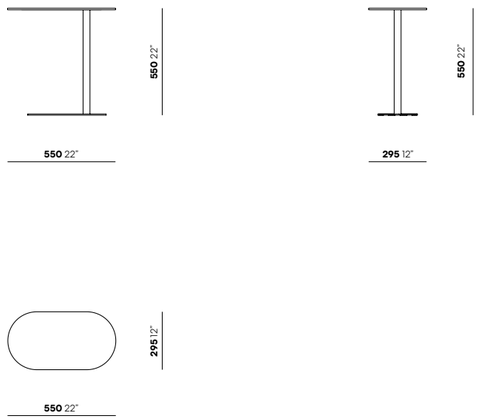

Corvetto

Design Raffaella Mangiarotti

Round side table / Tavolino tondo

Materials / Materiali
Frame: metal / Struttura: metallo
Top: lacquered, glass / Piano: laccato, vetro

Finishing / Finiture
Metal: brass-plated, white, grey, black /
Metallo: ottonato, bianco, grigio, nero
Matt lacquered: according to IOC collection /
Laccato opaco: secondo la collezione IOC
Glass: back-painted according to IOC collection /
Vetro: retroverniciato secondo la collezione IOC

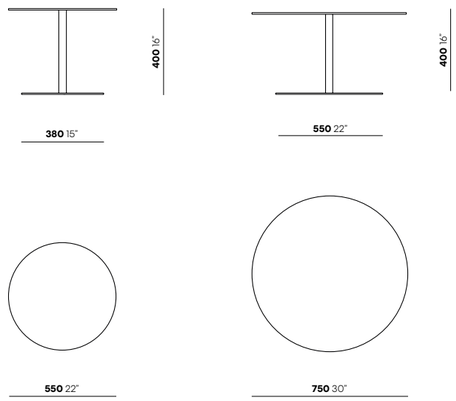

LOUNGING

Guastalla

Design Raffaella Mangiarotti

Round side table / Tavolino tondo

Materials / Materiali
Frame: metal / Struttura: metallo
Top: marble, lacquered, engineered wood, glass /
Piano: marmo, laccato, essenza, vetro

Finishing / Finiture
Metal: brass-plated, white, grey, black /
Metallo: ottonato, bianco, grigio, nero
Matt lacquered: according to IOC collection /
Laccato opaco: secondo la collezione IOC
Engineered wood: light oak / Essenza: rovere chiaro
Glass: back-painted according to IOC collection /
Vetro: retroverniciato secondo la collezione IOC
Marble: according to IOC collection /
Marmo: secondo collezione IOC

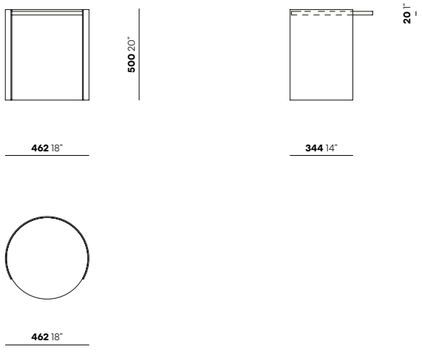

Guastalla

Design Raffaella Mangiarotti

Low oval table / Tavolo basso ovale

Materials / Materiali
Frame: metal / Struttura: metallo
Top: marble, lacquered, engineered wood, glass /
Piano: marmo, laccato, essenza, vetro

Finishing / Finiture
Metal: brass-plated, white, grey, black /
Metallo: ottonato, bianco, grigio, nero
Matt lacquered: according to IOC collection /
Laccato opaco: secondo la collezione IOC
Engineered wood: light oak / Essenza: rovere chiaro
Glass: back-painted according to IOC collection /
Vetro: retroverniciato secondo la collezione IOC
Marble: according to IOC collection /
Marmo: secondo collezione IOC

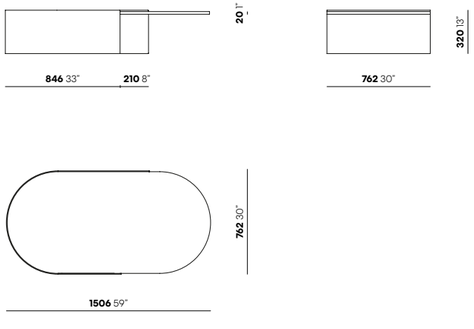

WORKING

Brera25

Design Gensler, product design consultant

Executive workstation / Scrivania direzionale

Materials / Materiali
Top and cabinets: engineered wood, lacquered,
melamine, eco-leather, metal / Piano e contenitori: essenza,
laccato, melaminico, ecopelle e metallo
Leg: glass / Gamba: vetro

Finishing / Finiture
Wood, matt and glossy lacquered, melamine, eco-leather,
metal: according to IOC collection /
Essenza, laccato opaco e lucido, melaminico, ecopelle, metallo:
secondo la collezione IOC

* Other configurations and accessories available /
Disponibili altre configurazioni e accessori

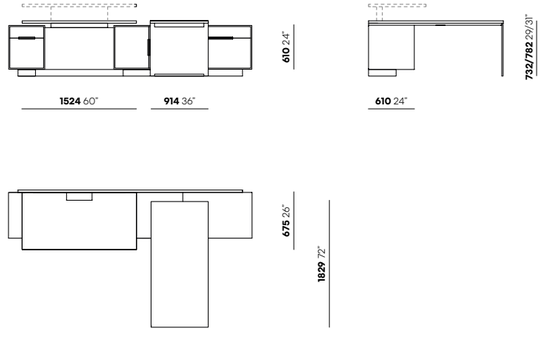

Lotto

Design IOC project partners R&D

Operative workstation / Postazione operativa

Materials / Materiali
Top and cabinet: engineered wood, lacquered, melamine /
Piano e contenitori: essenza, laccato, melaminico
Panel: fabric, eco-leather / Pannello: tessuto, ecopelle
Screen profile: aluminum, metal, eco-leather /
Profilo divisorio: alluminio, metallo, ecopelle

Finishing / Finiture
Wood, matt and scratch-resistant lacquered, melamine:
according to IOC collection /
Essenza, laccato opaco e antigraffio, melaminico:
secondo la collezione IOC
Fabric: Kvadrat Divina 3, Kvadrat Steelcut 3 /
Tessuto: Kvadrat Divina 3, Kvadrat Steelcut 3
Eco-leather: according to IOC collection /
Ecopelle: secondo collezione IOC

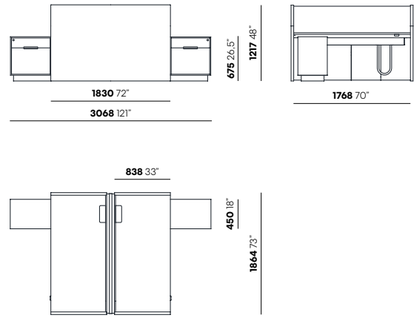

WORKING

Solari

Design Gensler, product design consultant

Single desk / Scrivania singola

Materials / Materiali

Frame: metal / Struttura: metallo
Top: engineered wood, lacquered, melamine, Fenix®/
Piano: essenza, laccato, melaminico, Fenix®
Panel: metal, fabric / Pannello: metallo, tessuto

Finishing / Finiture

Metal: grafite / Metallo: grafite
Engineered wood: light oak / Essenza: rovere chiaro
Matt lacquered: according to IOC collection /
Laccato opaco: secondo la collezione IOC
Melamine: white / Melaminico: bianco
Fabric: Kvadrat Divina 3 / Tessuto: Kvadrat Divina 3
Fenix®: white, black / Fenix®: bianco, nero

* Other configurations and accessories available /
Disponibili altre configurazioni e accessori

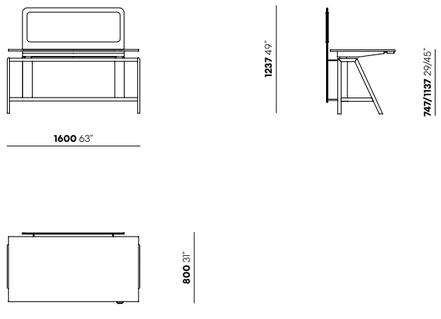

Solari

Gensler, product design consultant

4 workstations bench / Bench a 4 scrivanie

Materials / Materiali

Frame: metal / Struttura: metallo
Top: engineered wood, lacquered, melamine, Fenix®/
Piano: essenza, laccato, melaminico, Fenix®
Panel: metal, fabric / Pannello: metallo, tessuto

Finishing / Finiture

Metal: grafite / Metallo: grafite
Engineered wood: light oak / Essenza: rovere chiaro
Matt lacquered: according to IOC collection /
Laccato opaco: secondo la collezione IOC
Melamine: white / Melaminico: bianco
Fabric: Kvadrat Divina 3 / Tessuto: Kvadrat Divina 3
Fenix®: white, black / Fenix®: bianco, nero

* Other configurations and accessories available /
Disponibili altre configurazioni e accessori

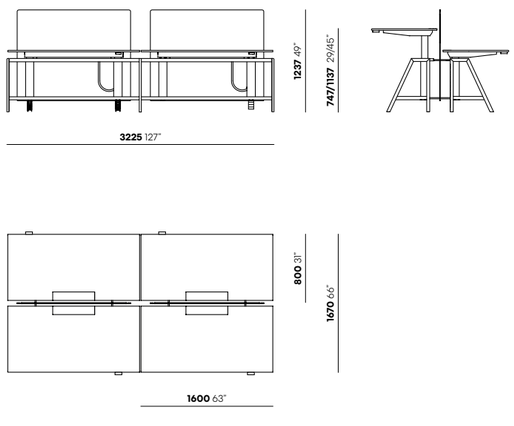

Galleria

Gensler, product design consultant

Single desk / Scrivania singola

Materials / Materiali

Frame: metal / Struttura: metallo
Top: engineered wood, lacquered, melamine / Piano: essenza,
laccato, melaminico
Panel: Fabric / Panello: tessuto

Finishing / Finiture

Metal: white, grey, black, grafite /
Metallo: bianco, grigio, nero, grafite
Engineered wood: walnut, dark ebony, light oak /
Essenza: noce, ebano scuro, rovere chiaro
Matt lacquered: according to IOC collection /
Laccato opaco: secondo la collezione IOC
Melamine: white, light oak / Melaminico: bianco, rovere chiaro
Fabric: Kvadrat Divina 3 / Tessuto: Kvadrat Divina 3

* Other configurations and accessories available /
Disponibili altre configurazioni e accessori

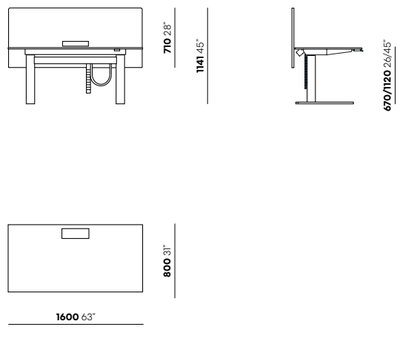

Galleria

Design IOC project partners R&D

4 workstations bench / Bench a 4 scrivanie

Materials / Materiali

Frame: metal / Struttura: metallo
Top: engineered wood, lacquered, melamine / Piano: essenza,
laccato, melaminico
Panel: Fabric / Panello: tessuto

Finishing / Finiture

Metal: white, grey, black, grafite /
Metallo: bianco, grigio, nero, grafite
Engineered wood: walnut, dark ebony, light oak /
Essenza: noce, ebano scuro, rovere chiaro
Matt lacquered: according to IOC collection /
Laccato opaco: secondo la collezione IOC
Melamine: white, light oak / Melaminico: bianco, rovere chiaro
Fabric: Kvadrat Divina 3 / Tessuto: Kvadrat Divina 3

* Other configurations and accessories available /
Disponibili altre configurazioni e accessori

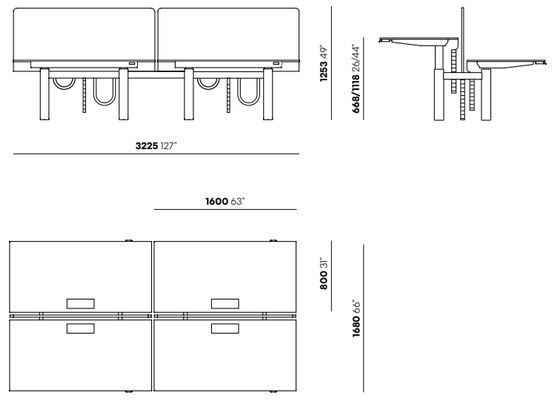

WORKING

Maggiolina

Design Bertrand Lejoly

Single workstation / Scrivania singola

Materials / Materiali

Frame: metal / Struttura: metallo
Top: engineered wood, lacquered, melamine /
Piano: essenza, laccato, melaminico

Finishing / Finiture

Metal: Matt lacquered painted according to IOC collection /
Metallo: verniciato laccato opaco secondo collezione IOC
Engineered wood: light oak / Essenza: rovere chiaro
Matt lacquered: according to IOC collection /
Laccato opaco: secondo la collezione IOC
Melamine: light oak, bianco / Melaminico: rovere chiaro, bianco

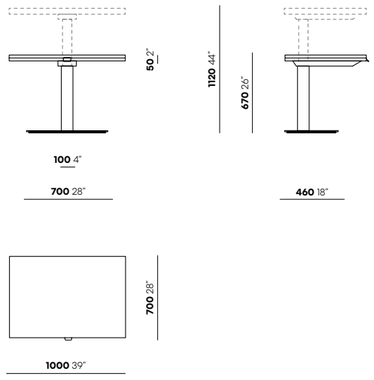

One

Design IOC project partners R&D

4 workstations bench / Bench a 4 scrivanie

Materials / Materiali

Frame: metal / Struttura: metallo
Top and cabinets: engineered wood, lacquered, melamine /
Piano e contenitori: essenza, laccato, melaminico

Finishing / Finiture

Metal: white / Metallo: bianco
Engineered wood: light oak / Essenza: rovere chiaro
Matt lacquered: according to IOC collection /
Laccato opaco: secondo la collezione IOC
Melamine: white / Melaminico: bianco

* Other configurations and accessories available /
Disponibili altre configurazioni e accessori

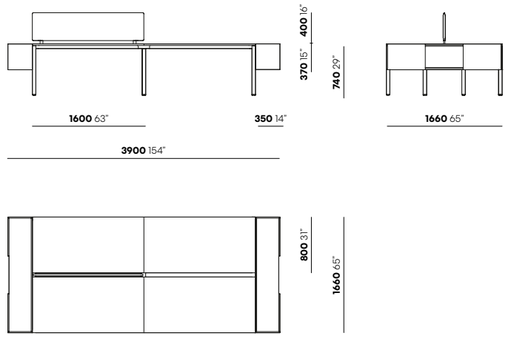

MEETING

SC06

Design Castiglia Associati with K. Miksza

Executive workstation / Scrivania direzionale

Materials / Materiali

Frame: aluminum / Struttura: alluminio
Top: engineered wood, lacquered, melamine, glass / Piano:
essenza, laccato, melaminico, vetro

Finishing / Finiture

Aluminum: anodized, polished, black /
Alluminio: anodizzato, lucido, nero
Engineered wood: light oak / Essenza: rovere chiaro
Matt lacquered: according to IOC collection /
Laccato opaco: secondo la collezione IOC
Melamine: white / Melaminico: bianco
Glass: back-painted according to IOC collection /
Vetro: retroverniciato secondo la collezione IOC

* Other configurations and accessories available /
Disponibili altre configurazioni e accessori

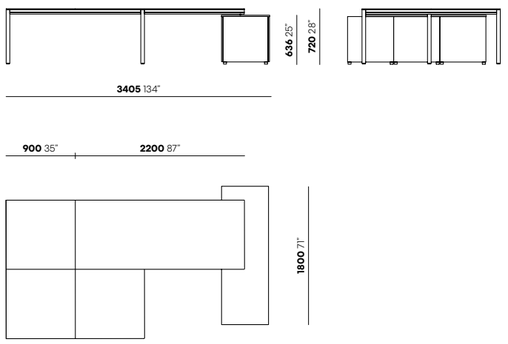

Duomo

Design IOC project partners R&D

Round meeting table / Tavolo riunione tondo

Materials / Materiali

Frame: wood-coated or lacquered metal /
Struttura: metallo rivestito in legno o laccato
Top: engineered wood, lacquered, marble /
Piano: essenza, laccato, marmo

Finishing / Finiture

Engineered wood: according to IOC collection /
Essenza: secondo collezione IOC
Matt lacquered: according to IOC collection /
Laccato opaco: secondo la collezione IOC
Marble: according to IOC collection /
Marmo: secondo collezione IOC

* Other configurations available /
Disponibili altre configurazioni

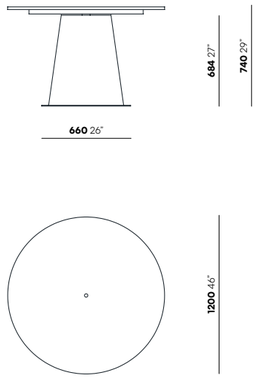

MEETING

Monti

Design Emmanuel Gallina

Meeting table / Tavolo riunione

Materials / Materiali
Frame: aluminum, metal / Struttura: alluminio, metallo
Top: engineered wood, lacquered, melamine /
Piano: essenza, laccato, melaminico
Electrified Rail: aluminum / Barra Elettrificata: alluminio
Trays: engineered wood, lacquered /
Vassoi scorrevoli: essenza, laccato

Finishing / Finiture
Aluminum: according to IOC collection /
Alluminio: secondo collezione IOC
Metal: grafite / Metallo: grafite
Engineered wood, matt or glossy lacquered according to IOC collection / Essenza, laccato opaco o lucido: secondo la collezione IOC
Melamine: grey, ivory, black, light oak /
Melaminico: grigio, avorio, nero, rovere chiaro

* Other configurations and finishes available /
Disponibili altre configurazioni e finiture

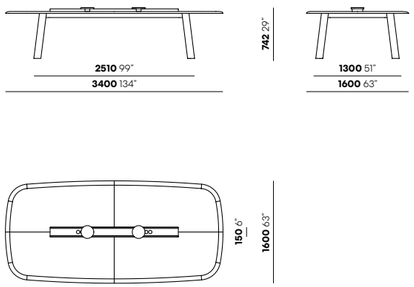

Infinito

Design Gensler, product design consultant

Meeting table / Tavolo riunione

Materials / Materiali
Frame: metal / Struttura: metallo
Top: engineered wood, lacquered, marble /
Piano: essenza, laccato, marmo

Finishing / Finiture
Metal: Brass-plated / Metallo: ottonato
Engineered wood: walnut, oak, ebony /
Essenza: noce, rovere, ebano
Matt, glossy and scratch-resistant lacquered: according to IOC collection /
Laccato opaco, lucido e antigraffio: secondo collezione IOC
Marble: according to IOC collection /
Marmo: secondo collezione IOC

* Other configurations and finishes available /
Disponibili altre configurazioni e finiture

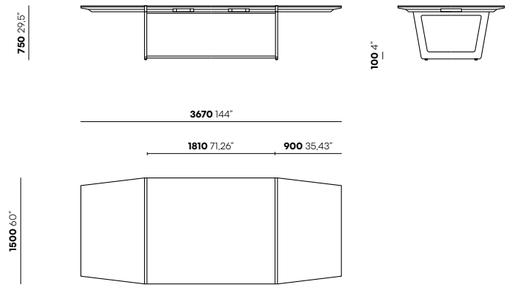

More

Design Carlo Colombo

Rectangular meeting table / Tavolo riunione rettangolare

Materials / Materiali
Top and structure cover: engineered wood, lacquered /
Piano e copertura struttura: essenza, laccato
Frame: metal / Struttura: metallo

Finishing / Finiture
Engineered wood: ebony, light oak / Essenza: ebano, rovere chiaro
Matt or glossy lacquered according to IOC collection /
Laccato opaco o lucido: secondo la collezione IOC

* Other configurations available /
Disponibili altre configurazioni

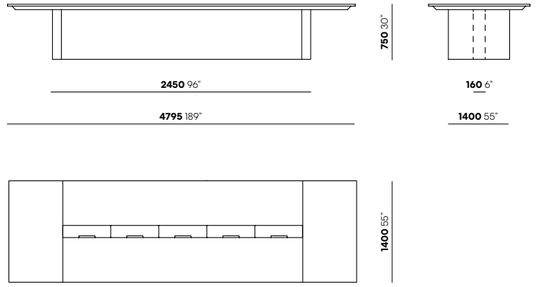

Balance

Design Bartoli Design

Round meeting table / Tavolo riunione tondo

Materials / Materiali
Frame: metal / Struttura: metallo
Top: glass / Piano: vetro

Finishing / Finiture
Metal: chrome, black and red / Metallo: cromato, nero e rosso
Glass: transparent, etched / Vetro: transparente, acidato

* Other configurations available /
Disponibili altre configurazioni

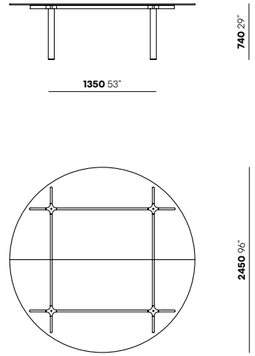

SEATING

Lodovica

Design Raffaella Mangiarotti

Meeting chair / Sedia meeting

Materials / Materiali

Frame: metal / Struttura: metallo
Seat and backrest: fabric, eco-leather /
Seduta e schienale: tessuto, ecopelle

Finishing / Finiture

Metal: chrome, white, black / Metallo: cromato, bianco, nero
Fabric: Kvadrat Divina 3, Kvadrat Hero 2 /
Tessuto: Kvadrat Divina 3, Kvadrat Hero 2
Eco-leather: Kvadrat Haku / Ecopelle: Kvadrat Haku

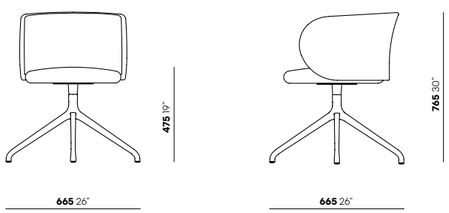

Lodovica

Design Raffaella Mangiarotti

Ottoman

Materials / Materiali

Seat and backrest: fabric / Seduta e schienale: tessuto

Finishing / Finiture

Fabric: Kvadrat Divina 3, Kvadrat Hero 2 /
Tessuti: Kvadrat Divina 3, Kvadrat Hero 2

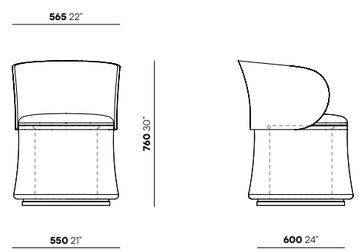

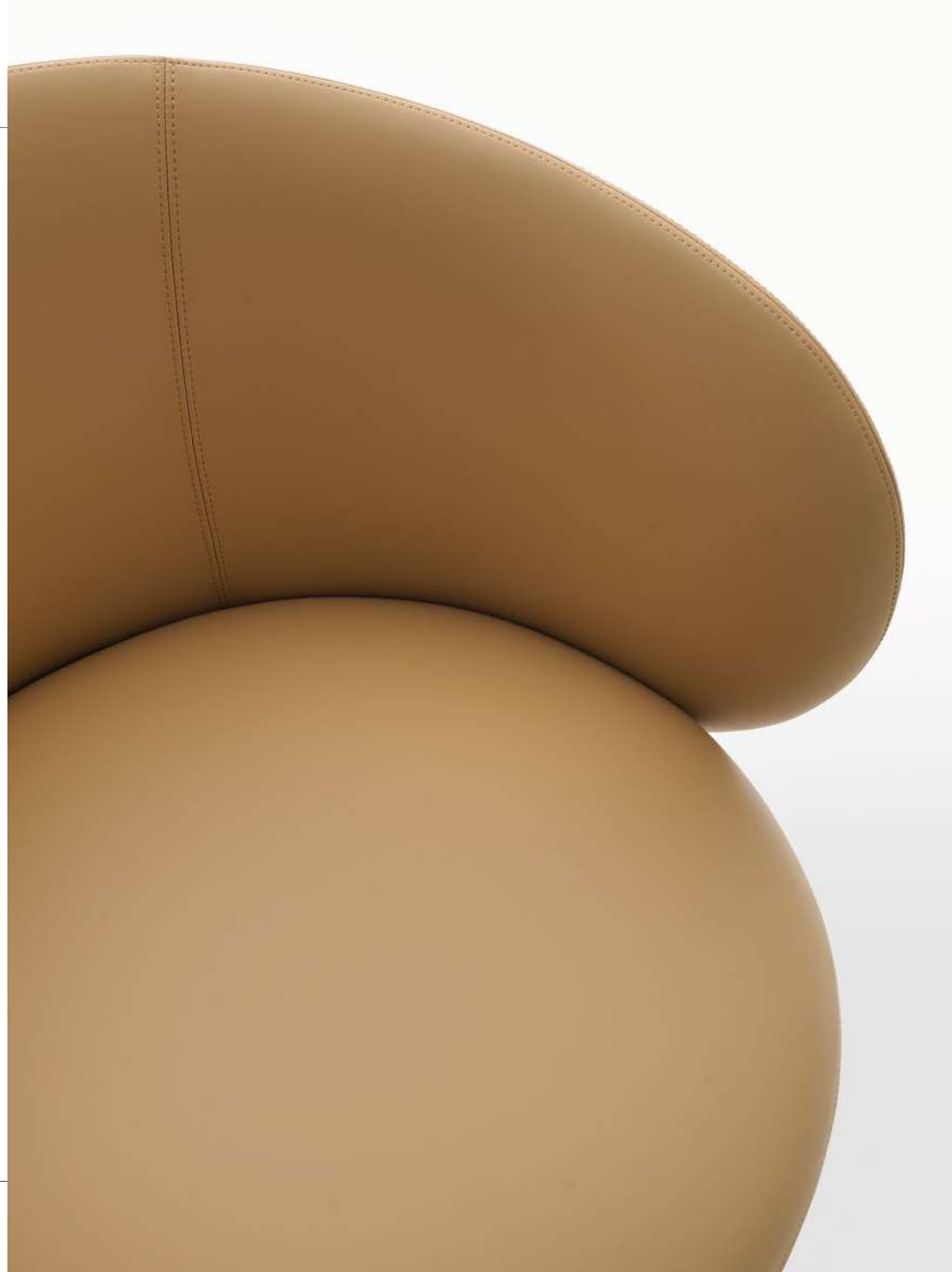

SEATING

.Net

Design IOC project partners R&D

Executive and meeting chair / Sedia direzionale e meeting

Materials / Materiali
Frame: metal / Struttura: metallo
Seat and backrest: net, eco-leather /
Seduta e schienale: rete, eco-pelle

Finishing / Finiture
Metal: chrome / Metallo: cromato
Net, eco-leather: according to IOC collection /
Rete, eco-pelle: secondo la collezione IOC

Certifications / Certificazioni
EN 1335, EN 1728, EN 16139, EN 1022, IQNet Certified, CATAS Member, TÜV Rheinland

* Other configurations available /
Disponibili altre configurazioni

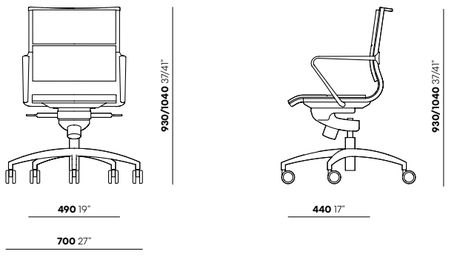

STORAGING

Book's

Design IOC project partners R&D

Modular bookcase / Libreria modulare

Materials / Materiali
Lacquered / Laccato

Finishing / Finiture
Matt lacquered: according to IOC collection /
Laccato opaco: secondo la collezione IOC

* Other configurations available /
Disponibili altre configurazioni

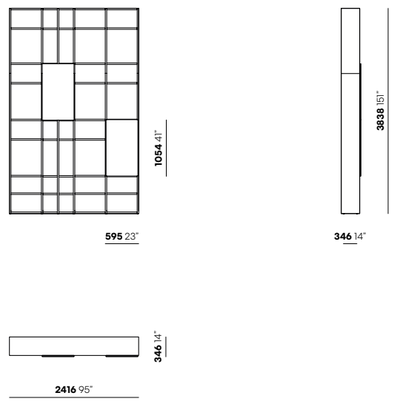

Plain

Design Francesco Rota

Modular bookcase / Libreria modulare

Materials / Materiali
Frame: metal / Struttura: metallo
Shelf: matt lacquered / Ripiano: laccato opaco

Finishing / Finiture
Metal: white, black / Metallo: bianco, nero
Matt lacquered: according to IOC collection /
Laccato opaco: secondo la collezione IOC

* Other configurations available /
Disponibili altre configurazioni

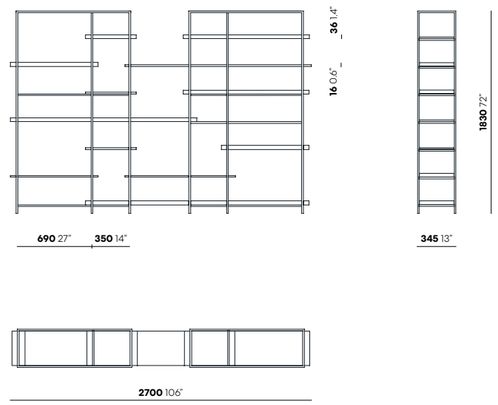

Quadronno

Design IOC project partners R&D

Storage unit / Mobile contenitore

Materials / Materiali
Lacquered, melamine / Laccato, melaminico

Finishing / Finiture
Matt lacquered: according to IOC collection /
Laccato opaco: secondo la collezione IOC
Melamine: white / Melaminico: bianco

* Other configurations available /
Disponibili altre configurazioni

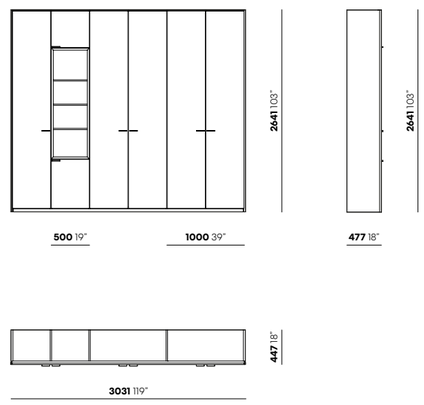

PARTITIONING

Ultralight

Product engineer K. Miksza

Single glazed partitions with single glazed hinged door or double glazed sliding door / Parete vetrata monovetro filo esterno con porta battente monovetro o scorrevole doppiovetro

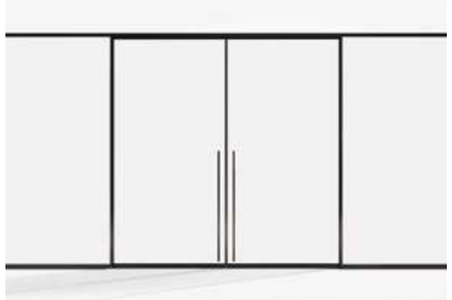

Materials / Materiali
Aluminum, glass / Alluminio, vetro

Finishing / Finiture
Aluminum: according to IOC collection /
Alluminio: secondo la collezione IOC
Glass: low iron (extra clear), transparent (clear) /
Vetro: extra chiaro, trasparente

* Other configurations available /
Disponibili altre configurazioni

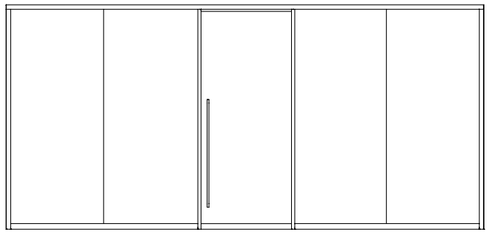

Split

Design IOC project partners R&D

Single glazed partitions with single glazed hinged door /
Parete vetrata monovetro filo esterno con porta battente monovetro

Materials / Materiali
Aluminum, glass / Alluminio, vetro

Finishing / Finiture
Aluminum: according to IOC collection /
Alluminio: secondo la collezione IOC
Glass: low iron (extra clear), transparent (clear) /
Vetro: extra chiaro, trasparente

* Other configurations available /
Disponibili altre configurazioni

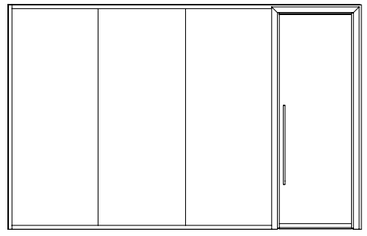

Monforte

Design Raffaella Mangiarotti

Space divider / Divisorio free-standing

Materials / Materiali
Tubes: fabric, eco-leather, aluminum /
Tubi: tessuto, ecopelle, alluminio
Chain: thermoplastic polymer, aluminum /
Catena: polimero termoplastico, alluminio
Feet: metal / Piedi: metallo

Finishing / Finiture
Fabric: Kvadrat Hero 2, Kvadrat Divina 3, Gabriel Soul /
Tessuto: Kvadrat Hero 2, Kvadrat Divina 3, Gabriel Soul
Eco-leather: Kvadrat Haku / Ecopelle: Kvadrat Haku
Thermoplastic polymer: white, black /
Tecnopolimero termoplastico: bianco, nero
Aluminum: anodized according to IOC collection /
Alluminio: anodizzato secondo la collezione IOC

* Other configurations available /
Disponibili altre configurazioni

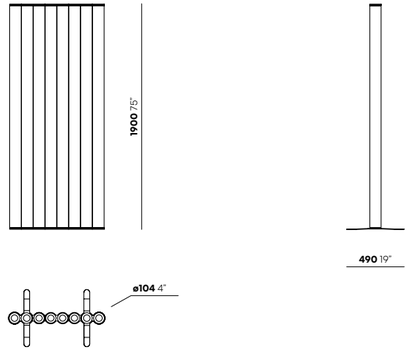

FINISHES

WOOD, LACQUER, FABRIC, GLASS AND MARBLE:
SUCH DIFFERENT MATERIALS CAN CREATE
PERFECT CHROMATIC HARMONIES.

ESSENZE, LACCATURE, TESSUTI, VETRI E MARMI:
MATERIALI COSÌ DIVERSI POSSONO CREARE
PERFETTE ARMONIE CROMATICHE.

WOOD / LEGNO

Matt lacquered / Laccato opaco

Mango 845	Amarena 828	Bruciato 477	Terracotta 478	Cameo 930	Biscotto 932	India 936	Curry 922	Pistacchio 928
Lauro 924	Assenzio 479	Salvia 835	Timo 480	Avio 479	Ottano 847	Cobalto 926	Oltremare 469	Lavagna 713
Fumo 906	Grafite 918	Fango 471	Basalto 920	Antimonio 870	Ghiaia 913	Cigno 700	Carta 750	Latte 405
Canapa 707	Calcare 801	Sabbia 910	Ombra 803	Pepe 804	Cacao 461	Terra 805	Moro 934	

WOOD / LEGNO

Glossy lacquered / Laccato lucido

Granata 238	Ciliegia 216	Miele 239	Oro 247	Seta 244	Caramello 245	Agave 243	Ortica 235	Aneto 232
Persia 241	Ruta 231	Alloro 240	Danubio 242	Nero 215	Alga 222	Grigio 205	Marna 237	Talpa 233
Nocciola 213	Scoglio 212	Bianco 200	Paper 227					

WOOD / LEGNO

Scratch-resistant lacquered / Laccato antigraffio

Carta 750

Sabbia 910

Grigio lalino 991

Beige Selenite 993

WOOD / LEGNO

Engineered wood / Essenza

Light Oak

Oak

Walnut

Grey Oak

Heat Treated Oak

Ebony

Dark Ebony

WOOD / LEGNO

Melamine / Melaminico

White

Grey

Ivory

Black

Visone

Grey Larch

Perla Oak

Walnut

Light Oak

OTHER MATERIALS / ALTRI MATERIALI

Thermoplastic Polymer / Polimero termoplastico

White

Black

OTHER MATERIALS / ALTRI MATERIALI

Fenix®

White

Black

GLASS / VETRO

Glass for furniture/Vetro per arredi

Etched

Transparent (clear)

GLASS / VETRO

Glass for partitions /Vetro per pareti

Low Iron (extra clear)

Transparent (clear)

GLASS / VETRO

Back-painted / Retroverniciato

Bianco 100

Bianco 101

Grigio 102

Beige 103

Rosa 107

Terracotta 105

Rosso 104

Azzurro 109

Blu 108

Verde 106

Marrone 110

Nero 111

STONE / PIETRA

Marble / Marmo

Carrara Marble

Calacatta Gold

Marquina Black

METAL FOR FURNITURE / METALLO PER ARREDI

Painting / Verniciatura

White

Bianco 100

Grigio 102

Grafite

Nero 111

METAL FOR FURNITURE / METALLO PER ARREDI

Plating / Placcatura

Chrome-plated

Brass-plated

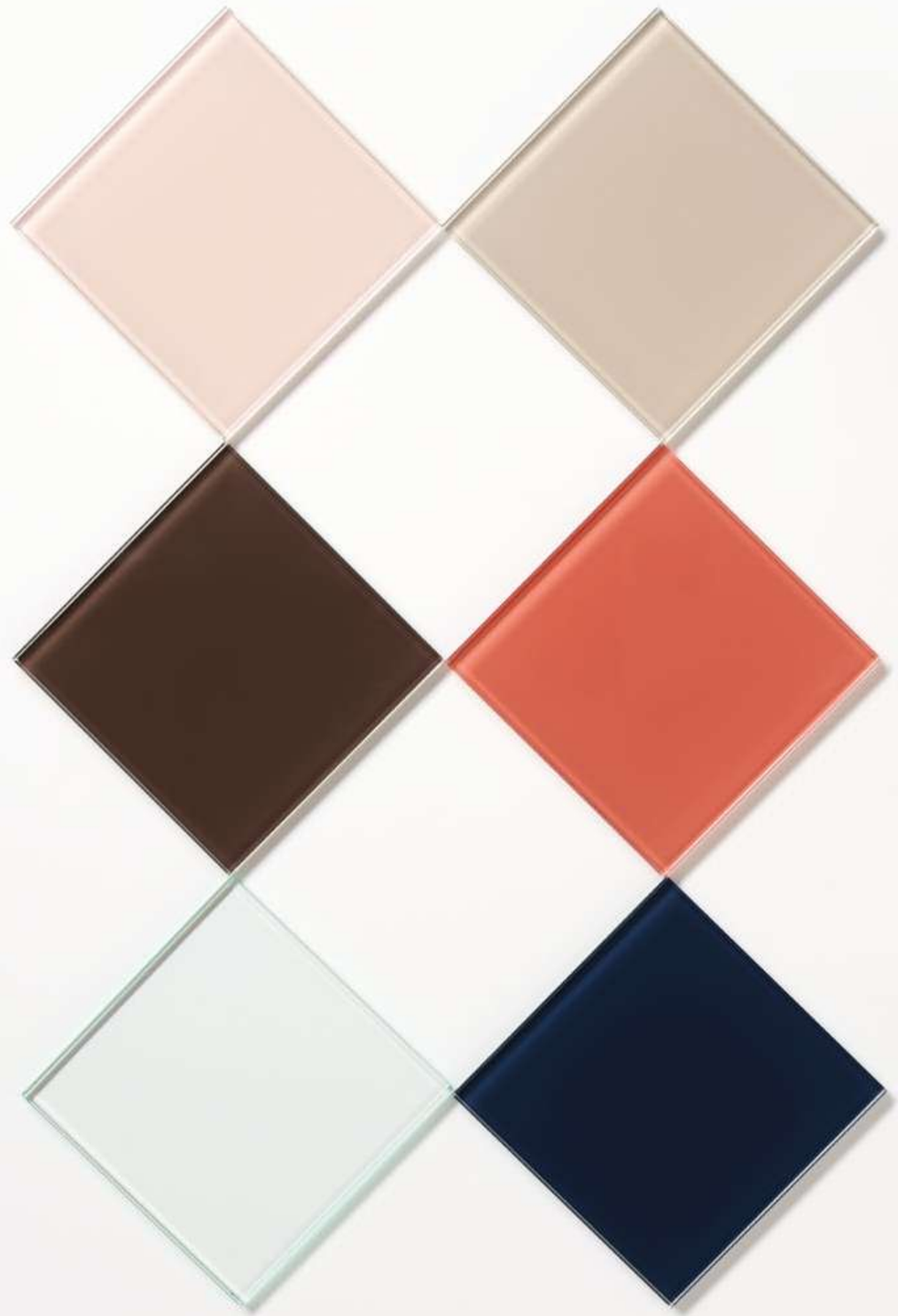

ALUMINUM / ALLUMINIO

Anodizing / Anodizzazione

Super Dark Nickel Anodized

Nickel SF Anodized

Polished Nickel SF Anodized

Black Anodized

Polished Black Anodized

Clear Anodized ARC

Brushed Anodized ARS

Polished Brushed Anodized ABS

Polished Anodized AB

Light Bronze Anodized

Medium Bronze Anodized

Dark Bronze Anodized

ALUMINUM / ALLUMINIO

Painting / Verniciatura

Matt White

Matt Black

ALUMINUM / ALLUMINIO

Coated / Rivestito

Light Oak Veneer

FABRICS / TESSUTI

Kvadrat Divina 3

106 224 356 691

236 334 346 393

462 444 542 552

562 584 652 671

171 154 944 984

676 686 684 692

836 712 791 376

846 856 876 886

FABRICS / TESSUTI

Kvadrat Hero 2

102 152 162 182

202 212 242 312

352 372 392 422

432 512 542 582

622 732 752 782

912 932 942 962

FABRICS / TESSUTI

Kvadrat Steelcut 3

110 220 240

252 502 512

612 562 535

605 652 775

160 180 190

780 922 932

FABRICS / TESSUTI

Gabriel Soul

60180 60181 60098 60182 60999

61197 61196 61198 61199 60100

62058 62059 61200 68088 68133

63051 63071 64085 67057 67058

66155 66103 66156 66104 60099

68128 68129 68131 68086 68068

ECO-LEATHER / ECOPELLE

Kvadrat Haku

101 111 121 131

161 181 201 221

241 281 321 351

391 461 561 641

611 681 712 741

761 781 941 961

FABRICS / TESSUTI

Kvadrat Sprinkles

114 254 424 454

654 784 924 984

FABRICS / TESSUTI

.Net

T1 T2 B1 B5

B7

FABRICS / TESSUTI

Mesh / Maglia

Beige Pink

ECO-LEATHER / ECOPELLE

.Net

Black Beige

ECO-LEATHER FOR FURNITURE / ECOPELLE PER MOBILI

BluMare 5500 FR

1001 6002 6158 6138 4786 203 250 6501 6505

3340 3345 3169 8046 8054 8064 075 4131 4269

4217 4171 9291

ECO-LEATHER FOR FURNITURE / ECOPELLE PER MOBILI

Skill

1 36 23 8 28 26 5

Art Direction
Raffaella Mangiarotti

Graphic Design
LaTigre

Photography
Heidi Lerkenfeldt c/o stillstars.com (Collection p. 18, 21, 24, 25, 28, 30, 31, 32, 34, 35, 36, 38, 39, 42, 43, 44, 45, 46, 48, 49, 72, 74, 76, 77, 78, 92, 94, 97, 106, 107, 112)
Giorgio Possenti (Collection p. 22, 27, 40, 56, 58, 60, 62, 64. 65, 66, 68, 69, 70, 81, 98, 101, 104, 105, 108, 114, 118, 120, 122, 128)
Giuliano Radice (Collection p. 125)
Delfino Sisto Legnani (Company profile)
Miro Zagnoli (cover page, p. 126, 130, 138, 140-175)

3D Artist
Filippo Franchini (p. 50, 52, 54, 55, 82, 84, 86, 87, 88, 89, 90)

Prop Stylist
Pernille Vest
Fulvia Carmagnini

Production
stillstars.com

Text
Francesca Acerboni

Thanks to
101 Copenhagen, Artemide, CC-Tapis, Ferm Living,
Flos, Frama, G.T Design, H&M Home, Davide Groppi, House Doctor,
Juice - Apple, Karakter Copenhagen, Kristina Dam,
Louise Roe, Luceplan, Ninna Nørgaard, Noa Gammelgaard,
Nuura, Ole Mynster Herold, Raawii, Salvatori, Stilleben,
Tangle Creations, Thilde Sander, Wästberg.

Print
Opero

Headquarters

IOC spa
via dell'Artigianato, 12
20833 Giussano (MB) – Italia
T +39 0362 862296
F +39 0362 310909
info@ioc.it

USA

IOC USA INC.
The Soho Building
110 Greene Street, Suite 1206
New York, NY 10012
T +1 212 334 4617
F +1 212 334 4618
ioc-usa@ioc.it

UK

International Office Concept Ltd.
Registered Office
Unit 2, Bedford Mews,
East Finchley, London N2 9DF
ioc-uk@ioc.it

www.ioc.it

IOC, without prior notice, reserves the right to remove any items from the collection or modify technical construction details in order to improve the performance of the product or the production cycle.

IOC, senza preavviso, si riserva la facoltà di eliminare eventuali prodotti dalla collezione o modificare particolari tecnici costruttivi al fine di migliorare le prestazioni del prodotto o il ciclo produttivo.

Please note that digitally displayed and printed colors may vary slightly from the actual product. We therefore recommend that you request samples before ordering.

Si prega di notare che i colori visualizzati digitalmente e stampati possono variare leggermente rispetto al prodotto reale. Si consiglia pertanto di richiedere dei campioni prima di ordinare.

FSC
www.fsc.org
FSC® C138649
The mark of responsible forestry

Search for our certified products FSC®
Cerca i nostri prodotti certificati FSC®

ISO 9001
BUREAU VERITAS
Certification

ISO 14001
BUREAU VERITAS
Certification